FLOJET
a xylem brand

GP28/11

Magnetgekoppelte
Kreiselpumpe

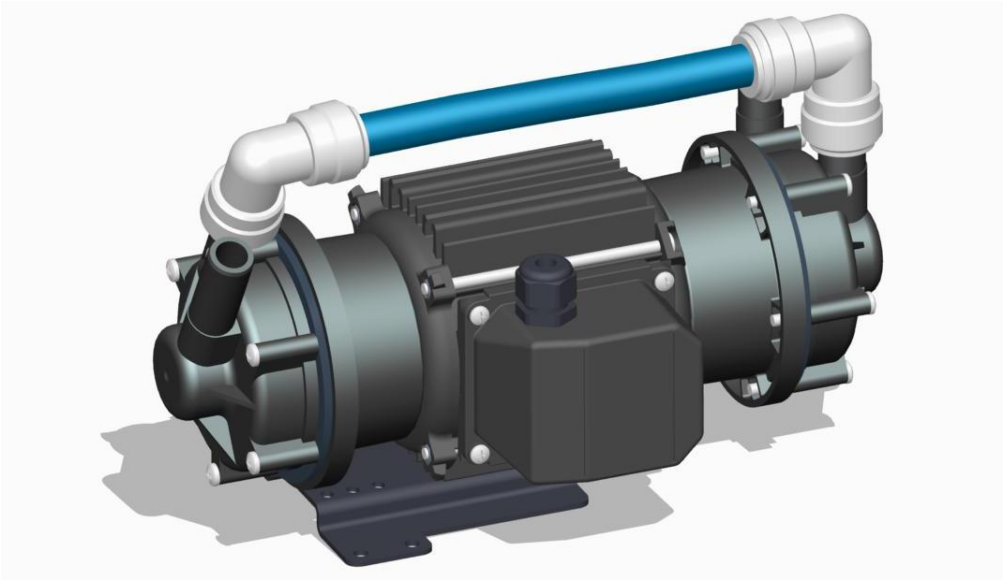

Anwendungsbereiche

Kostengünstige Pumpe für Anwendungen bei hohem Druck und geringer Förderleistung. Förderung und Zirkulation von Wasser und Glykollösungen.

Flüssigkeitsberührte Komponenten

Messing Spindel – Keramik Spindel als Option, Nitril O-Ring, weitere Materialien verfügbar, PP (Polypropylen) Pumpengehäuse, PPS (Polypropylen Sulfid, Ryton™ / Fortron™) Spindelgehäuse, Aluminiumoxyd-, Keramik-Druckringe, StFe Keramik Magnet.

Allgemeine Informationen

Die Magnetkoppelung gewährleistet eine energieeffiziente thermische Entkoppelung. Dadurch wird eine Temperaturübertragung vom Motor auf das Fördermedium minimiert.
Variable Gehäuseposition, adaptierbare Motorfußposition.
Standardanschlüsse, IPX5 Motorschutzart, Kugellager.

Optionen

GP28/11	Anschlüsse
230 V, 1-phasig, 50 Hz	15 mm Schlauchanschluss
230 V, 1-phasig, 60 Hz	15 mm Schlauchanschluss

GP28/11

Magnetgekoppelte Kreiselpumpe

Abmessungen in mm

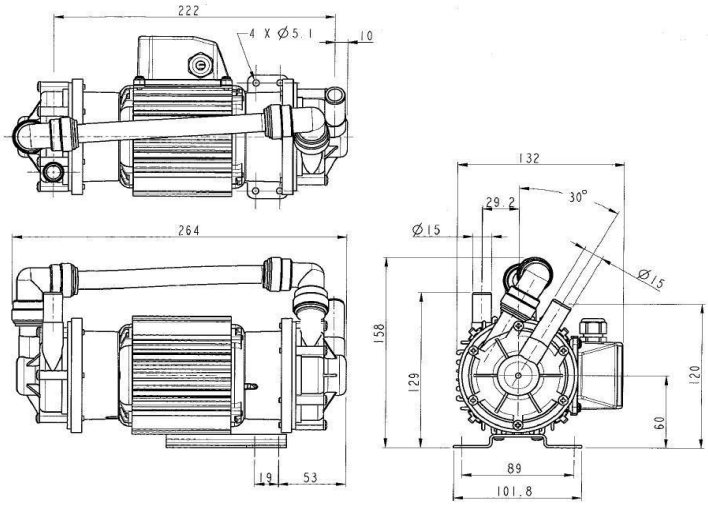

Spezifikation

Modell	Höhe (mm)	Länge (mm)	Breite (mm)	Gewicht (kg)	Max. Gehäusedruck (bar)	Max. Leistung (l/min)	Max. Druck (m)	Temperatur (°C)	Motorleistung (Watt)
GP28/11	158	264	132	3,2	1,4	29	11	-20° - + 85° C	60

Spezifisches Gewicht max. 1,0

Leistungskurve

Mit Wasser bei 20° C ermittelt. Zulässig sind Viskositäten bis zu 30 Centipoise.

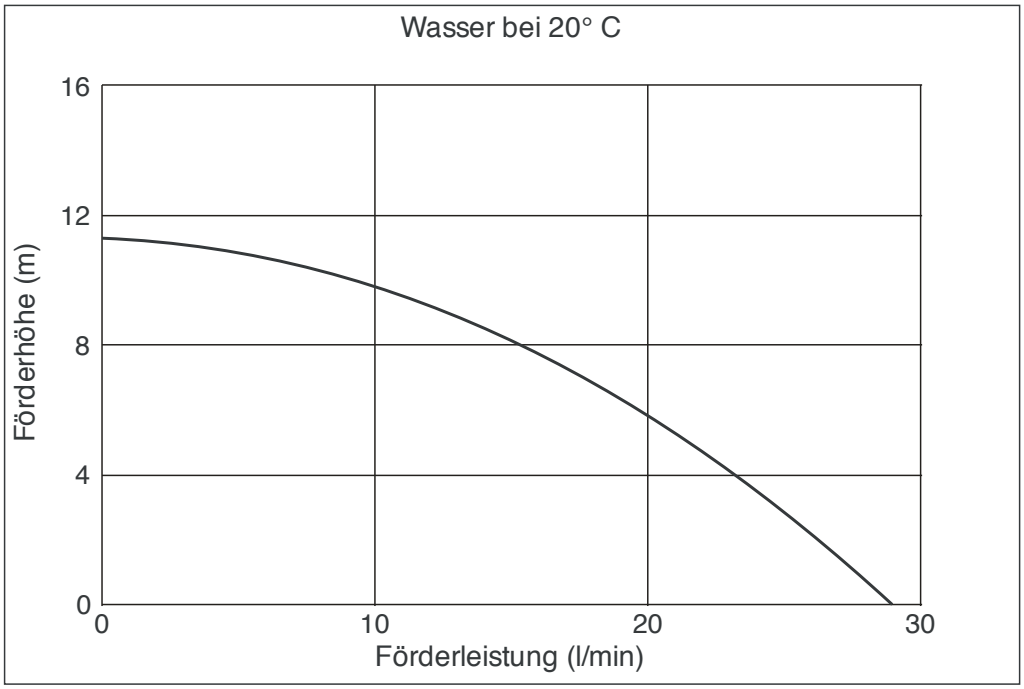

ACHTUNG: Diese magnetgekuppelten Kreiselpumpen sind nur für saubere Flüssigkeiten geeignet. Feststoffe verursachen ein Blockieren der Pumpe. Abrassive Produkte reduzieren die Lebensdauer und die Garantie. GP Pumpen sind nicht selbstansaugend und dürfen nicht trocken laufen.
Technische Änderungen sind vorbehalten.

Ersatzteile

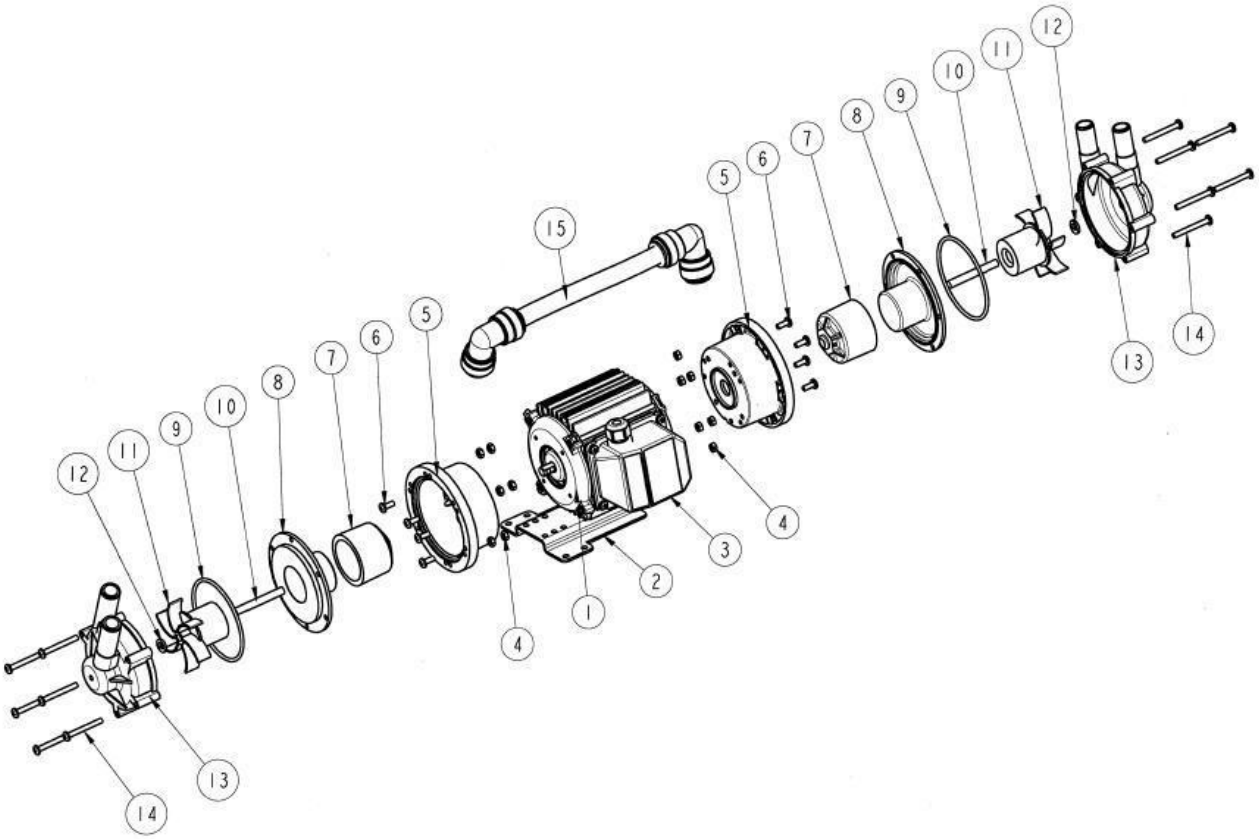

Position	Beschreibung	Stück	Artikelnummer	
1	Motor	1	116852 (230 V)	
2	Motorfuß	1	036329	
3	Klemmkasten	1	036078	
4	Mutter	20	032105	
5	Adapter	2	036324	
6	Schraube	8	022163	
7	Antriebsmagnet	2	006287	
8	Spindelgehäuse	2	016311	
9	O-Ring	2	003398	
10	Spindel	2	016311	
11	Laufrad	2	016267	
12	U-Scheibe	2	016225	
13	Pumpengehäuse	2	016302 (links, Schlauch)	016303 (rechts, Schlauch)
			036353 (links, Gewinde)	036354 (rechts, Gewinde)
14	Schraube	12	022115	
15	Verbindungsrohr	1	006769	