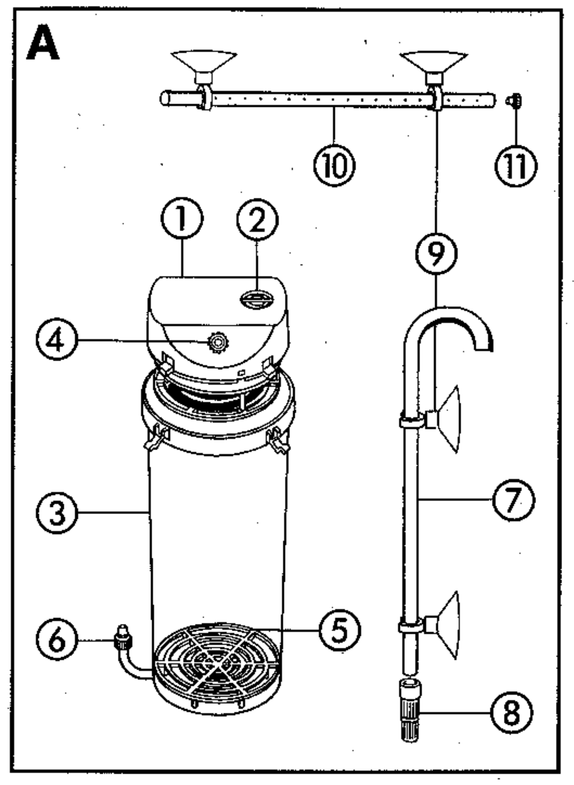

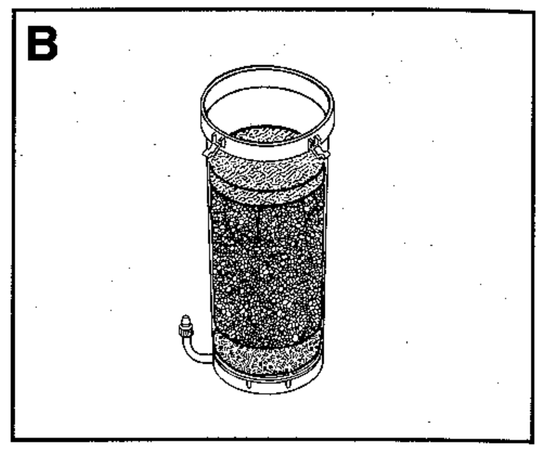

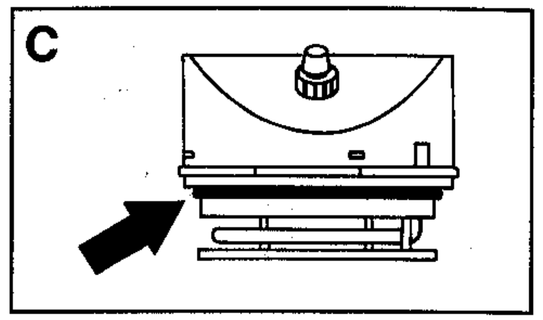

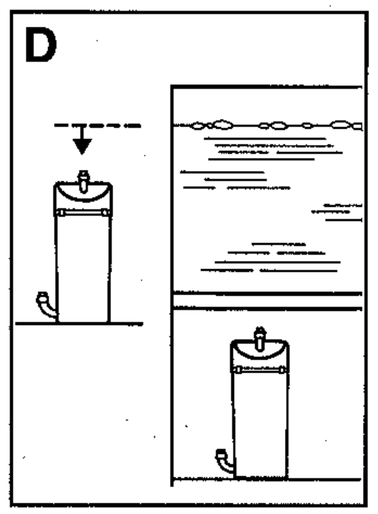

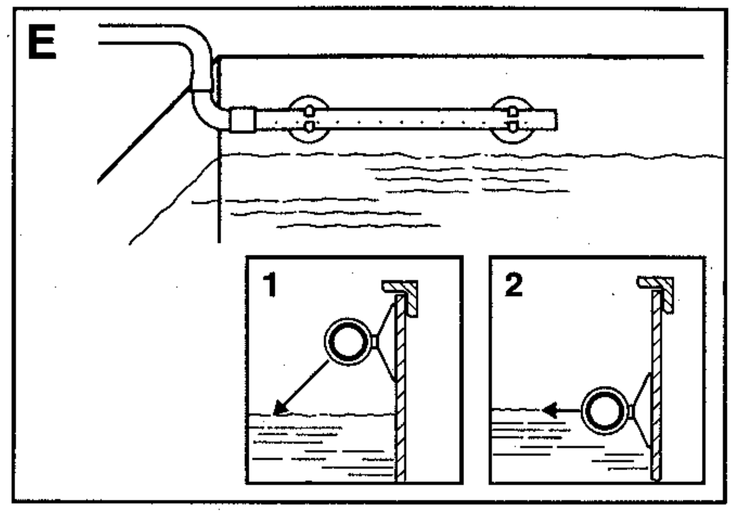

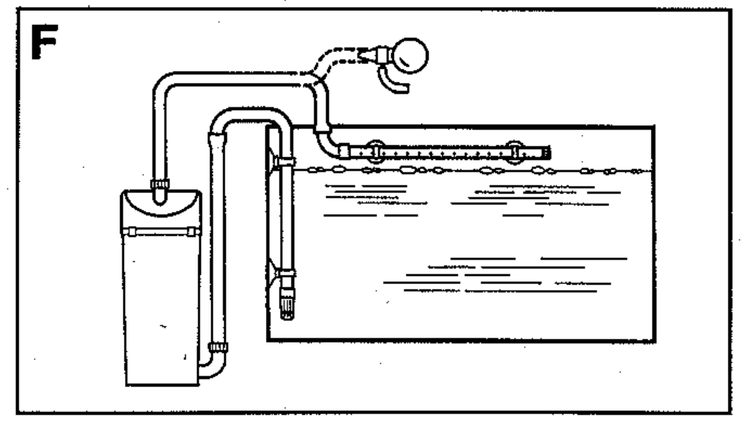

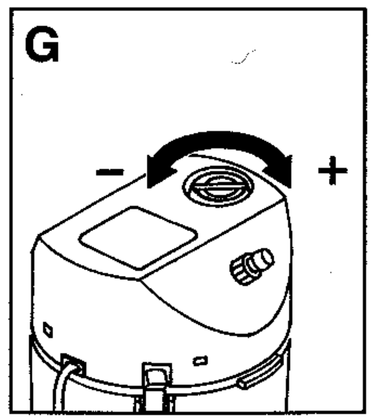

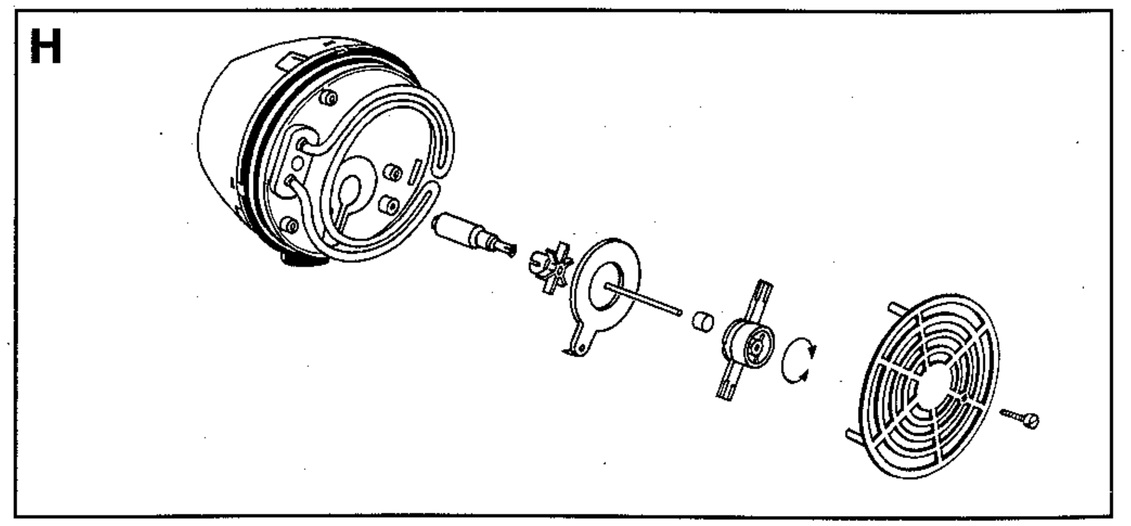

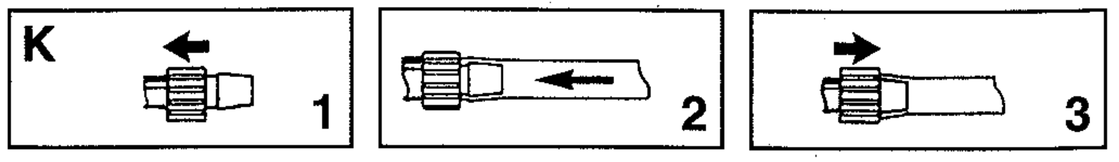

D

Thermofilter 2317

A ① Pumpenkopf mit Heizer ② Drehknopf ③ Filtertopf ④ Schlauchanschluß, Druckseite ⑤ Gitter ⑥ Schlauchanschluß, Saugseite ⑦ Ansaugrohr ⑧ Filterkorb ⑨ Sauger mit Klemmbügel ⑩ Düsenrohr ⑪ Verschlußstopfen

B Ausführung mit Filtermassen:
Unteres Gitter mit Distanzzapfen nach unten einsetzen und Grobfilterkissen einlegen. Filtermassenbeutel der Plastikverpackung entnehmen und unter fließendem Wasser klarspülen. Dann locker in den Filtertopf eindrücken. Filterwatte (EHFISYNTH) auflegen.

Ausführung leer:
Mit EHEIM-Filtermassen gemäß obiger Beschreibung ausrüsten. Als Grobfilterschicht EHFIFIX, EHFIMECH oder Grob-Filterkissen verwenden. Es empfiehlt sich, beim Erstbetrieb über Kohle (EHFIKARBON oder EHFIDRAFIN) zu filtern. Anschließend kann wahlweise mit chemischen oder biologischen Filtermassen gearbeitet werden.

C Dichtungsring befeuchten und auf den Sockel des Pumpenkopfes aufziehen. Pumpenkopf aufsetzen und Clips schließen.

D Filter unter dem Aquarium – zumindest aber unterhalb des Wasserspiegels plazieren. **Das Gerät darf nur stehend betrieben werden.**

E Düsenrohr ohne Verschlußstopfen an der Aquarienrückwand montieren. (Bild 1 = Spritzeffekt, Bild 2 = Oberflächenbewegung)

F Ansaugrohr und Filterkorb zusammenstecken (Bild **A**), mit je 2 Saughaltern an der Beckenwand befestigen und Schlauchverbindungen zum Filter herstellen; Saugseite am unteren Einlaufstutzen, Druckseite am Pumpenkopf. Schläuche mit der Überwurfmutter sichern (Bild **K**).

Inbetriebnahme: Mit dem EHEIM-Ansauger (Best.-Nr. 400 354) oder durch Ansaugen mit dem Mund wird das Wasser an der Druckseite über den Beckenrand gesaugt, bis der Filter von selbst vollfließt. Anschließend Druckschlauch mit Düsenrohr verbinden und Filter über den Netzstecker einschalten. (Ein Anlaufgeräusch der Pumpe von 0,5–3 Sekunden ist normal.) Verschluß-Stopfen des Düsenrohrs erst anbringen, wenn sich keine Luftblasen mehr im Wasserstrom befinden.

G Der elektronische Regelheizer ist im Filterkopf integriert. Ca. 15 Minuten nach dem Einschalten über Netzstecker ist eine Anpassung an die momentane Wassertemperatur erfolgt. Die gewünschte Wassertemperatur von ca. 20 °C bis 30 °C läßt sich anschließend mit dem Drehknopf einstellen, wobei eine Umdrehung ca. 0,5 °C entspricht. Beim Aufleuchten des Knopfes ist der Heizer eingeschaltet. Der Thermofilter ist vom Werk auf ca. + 25 °C eingestellt.

Über einen in den Topf ragenden Thermofühler wird die Wassertemperatur gemessen und auf wenige 1/10-Grad konstant geregelt. Eine Schmelzsicherung verhindert im Störungsfall eine Überhitzung. **Der Thermofilter ist nur für Süßwasser geeignet.**

H Wartung und Pflege: Netzstecker ziehen und Pumpenkopf abnehmen. Zur Reinigung der Pumpe läßt sich das Schutzgitter abschrauben. Eventuelle Ablagerungen auf der Heizwendel durch Abreiben entfernen.

Verriegelung am Pumpenkopf lösen und Pumpenteile entsprechend der Zeichnung herausnehmen.

Alle Teile mit EHEIM-Reinigungsbürste für Pumpenkammer (Best.-Nr. 400 957) reinigen und anschließend in gleicher Reihenfolge wieder zusammensetzen. Achtung: Achse im Lagerkörper – und der darauf aufgesetzte Pumpenflügel – müssen absolut leichtgängig sein, damit die Pumpe einwandfrei anläuft.

Nur für den Bedarfsfall: Die Arretierung der Pumpenkopfhaube läßt sich mit Hilfe eines Schraubenziehers entriegeln.

Bei allen Arbeiten im Wasser Filter vom Netz trennen.
Nur zur Verwendung in Räumen.
Pumpe niemals am Kabel tragen. Kabel nicht knicken.
Beim Auswechseln der Netzanschlußleitung ist eine mittlere PVC-Schlauchleitung (Kurzzeichen H05VV-F) zu verwenden. Auf den Wiedereinbau der Einführungstülle ist zu achten. Max. Abisolierung des Mantels 15 mm.
Der Austausch von Heizwendel und Elektronik darf nur von EHEIM-Kundendienststellen ausgeführt werden.