Häufige Fragen / FAQ

Wie kann das Pumpenrad meiner compact+ Pumpe ausgebaut werden?

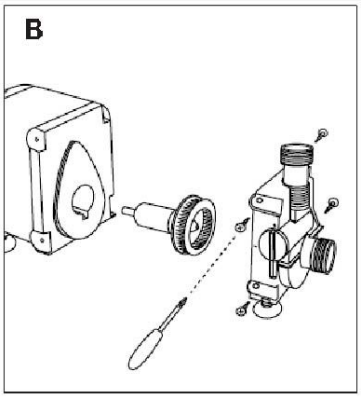	Netzstecker ziehen. Die vier Schrauben mittels Schraubendreher öffnen und das Pumpengehäuse nach vorne abziehen (B).
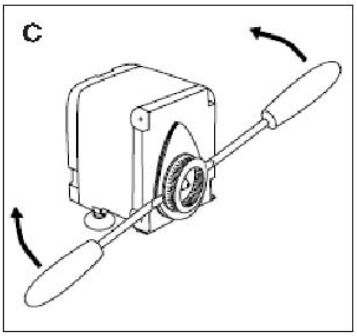	Das komplette Pumpenrad mit zwei Schraubendrehern vorsichtig aus der Pumpenkammer heraushebeln (C).
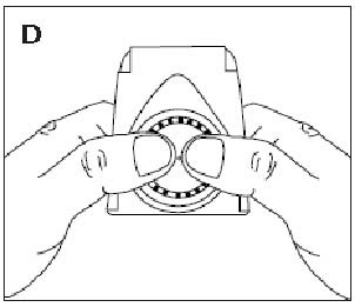	Alle Pumpenteile gründlich auswaschen und reinigen. Den Dichtungsring am Motorkörper auf Verschmutzung und auf korrekten Sitz überprüfen. Bei Beschädigungen den Dichtungsring erneuern. Anschließend alle Teile in der entsprechenden Reihenfolge wieder zusammensetzen (D).

Häufige Fragen / FAQ

Was kann ich gegen ein klackerndes Laufgeräusch meiner Universalpumpe 1046 / 1048 tun?

Wenn Ihre Universalpumpe, (z. B. durch Verschmutzungen der Schläuche, der Pumpenkammer, usw.), gegen Druck arbeiten muss, kann es zu einem klappernden Geräusch des Pumpenrades kommen.
Dieses entsteht, wenn sich das Flügelteil zu leicht auf dem Lagerkörper drehen lässt. Ursachen für das zu leichte Spiel können Verschleißerscheinungen oder fertigungsbedingte Toleranzen sein.
Das Laufgeräusch lässt sich entweder durch reinigen der Schläuche, der Pumpenkammer usw. entfernen, (siehe Bedienungsanleitung) oder Sie führen folgende Modifikation am Pumpenrad durch.

Links sehen Sie die Bestandteile des Pumpenrades,
oben: Flügelteil
unten: Lagerkörper

1.Schritt
Drücken Sie mit Hilfe einer Spitzzange beide Clipse zusammen und ziehen Sie gleichzeitig das Flügelteil nach oben ab.

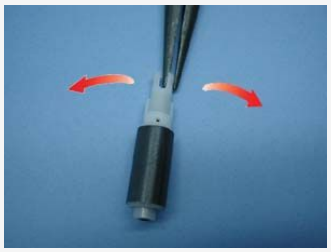

2.Schritt
Biegen Sie die beiden Clipse vorsichtig mit einer Spitzzange auseinander.
Dadurch bekommt das Flügelteil mehr Vorspannung und lässt sich nicht mehr so leicht drehen.

3.Schritt
Drücken Sie das Flügelteil wieder auf den Lagerkörper bis es einrastet.

Nach der Montage des Pumpenrades im Pumpenkopf und der Inbetriebnahme des Filters sollte jetzt nur noch das normale Motorengeräusch der Pumpe zu hören sein. Andernfalls muss eine komplette Reinigung der Pumpenkomponenten wie in der Bedienungsanleitung beschrieben durchgeführt werden.

Häufige Fragen / FAQ

Warum wird meine Universalpumpe warm?

Eine Erwärmung der Pumpe auf ca. 35 C° (Handwarm) ist normal. Diese Wärme entsteht durch die Drehbewegung des Pumpenrades. Damit das Pumpenrad im Betrieb gekühlt und geschmiert wird, ist es notwendig bei jeder Reinigung der Pumpenkammer auch den Kühl- und Schmierkanal zu reinigen.

Der Schmierkanal befindet sich im Inneren der Pumpenkammer.

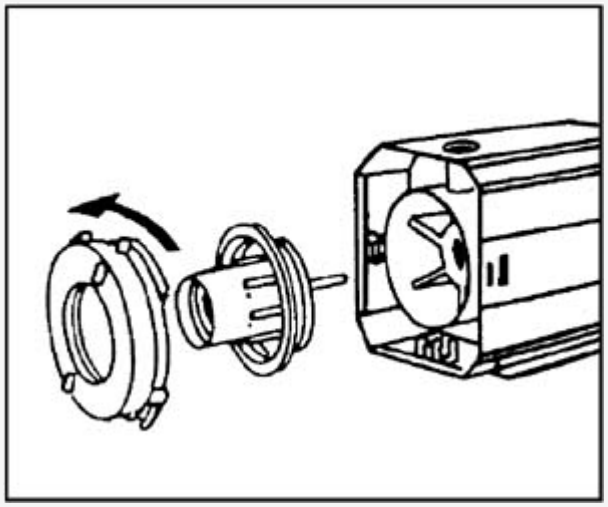

Zur Reinigung des Schmierkanals, den Verschlussring an der Saugseite der Pumpe durch eine Drehung gegen den Uhrzeigersinn öffnen.

Pumpendeckel, das Pumpenrad und die Achse entnehmen.

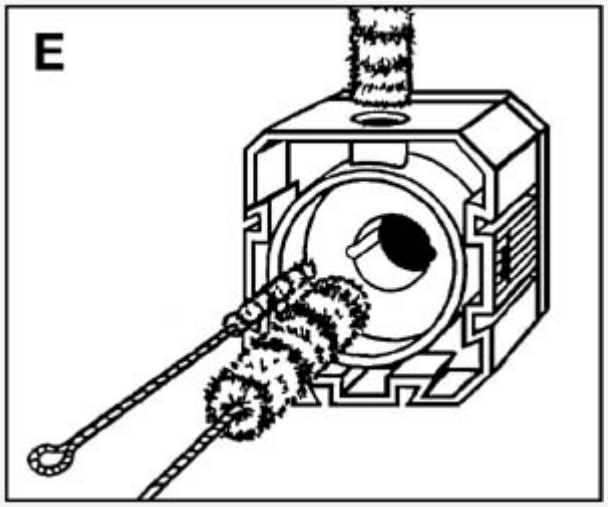

Mit dem EHEIM Reinigungset Best.-Nr. 4009560, Pumpenkammer (große Bürste) und den danebenliegenden Schmierkanal (kleine Bürste) reinigen.

Universal Pumpe zusammenbauen und wieder in Betrieb nehmen, siehe Bedienungsanleitung.