Original Bedienungsanleitung

EHEIM terrastyle

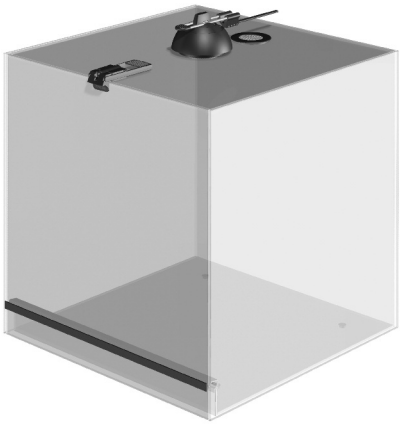

D	Bedienungsanleitung
GB	Operating Instructions
USA	Operating Instructions
F	Mode d'emploi
NL	Gebruiksaanwijzing
S	Bruksanvisning
N	Bruksanvisning
FIN	Käyttöohje
DK	Betjeningsvejledning
I	Istruzioni per l'uso
E	Instrucciones de uso
P	Manual de instruções
GR	Οδηγίες χρήσης
CZ	Návod k obsluze
H	Kezelési utasítás
PL	Instrukcja obsługi
SK	Návod na obsluhu
SLO	Navodila za uporabo
RO	Manual de folosință
RUS	Руководство по эксплуатации
CHIN	使用说明
ROK	사용설명서

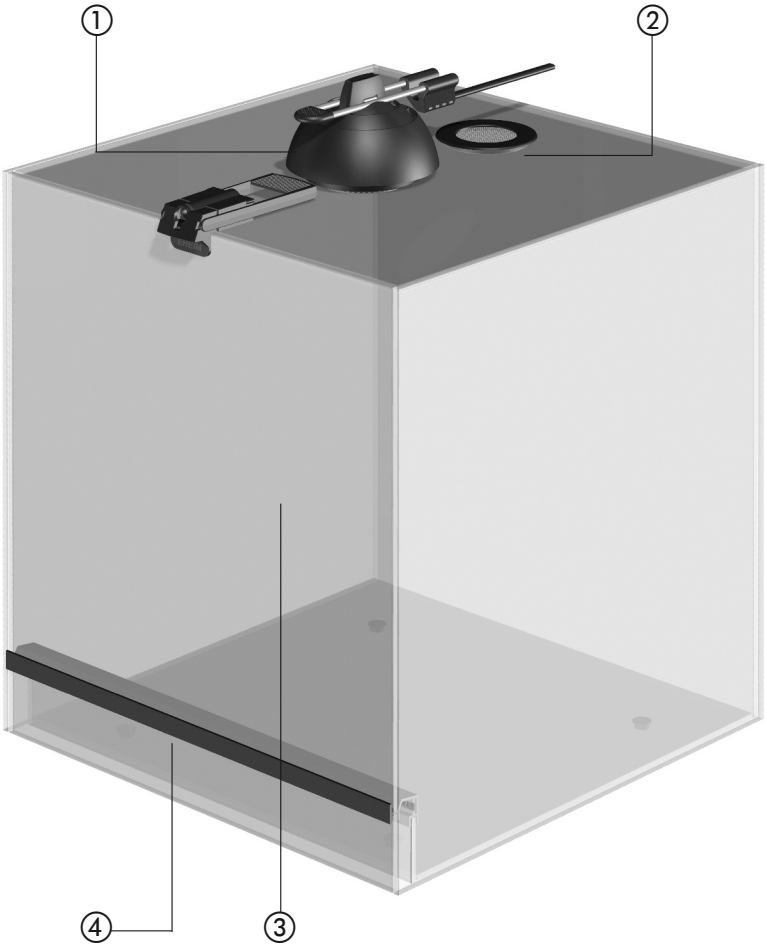
1
2
4
3

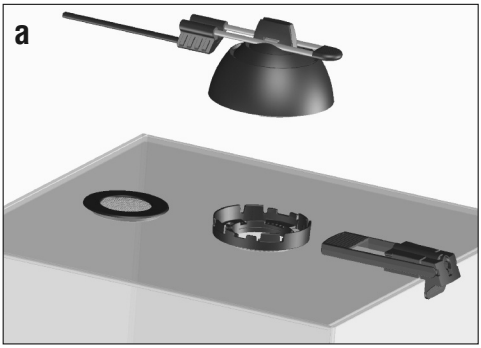
a

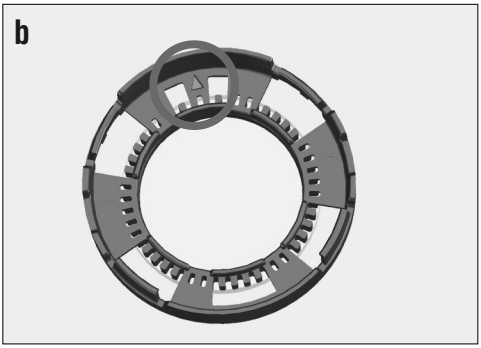
b

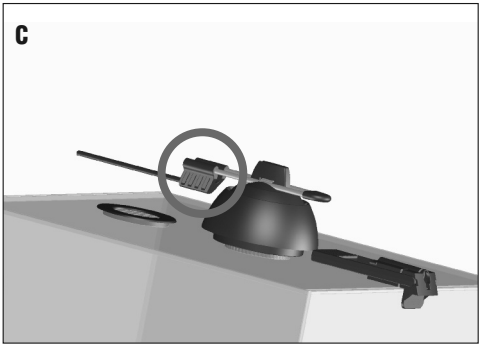
c

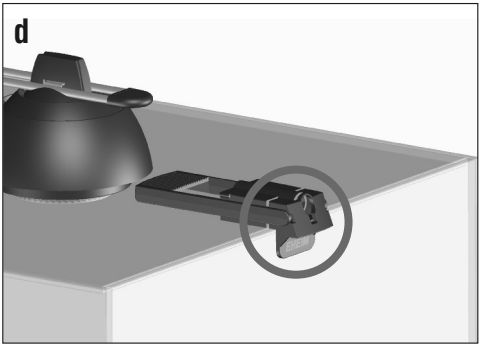
d

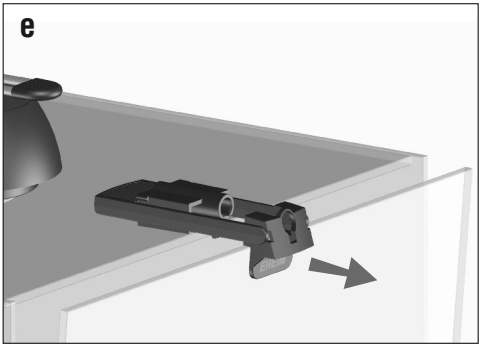
e

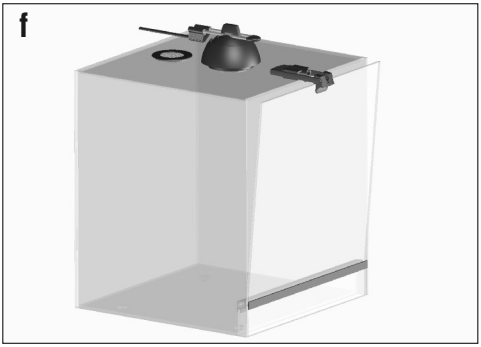
f

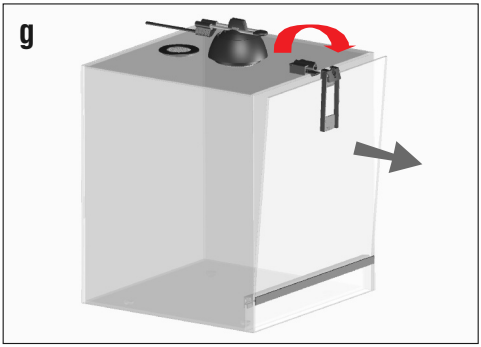
g

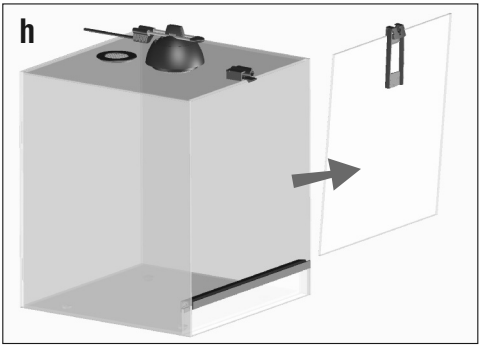
h

Sicherheitshinweise

	Vor Inbetriebnahme dieses Gerätes die Bedienungsanleitung und die Sicherheitshinweise aufmerksam lesen und beachten. Diese Bedienungsanleitung unbedingt gut aufbewahren.
	Nur in geschlossenen Räumen für terraristische Einsatzbereiche verwenden.
	Das Netzkabel der Geräte kann nicht ersetzt werden. Ein externes Netzkabel oder Netzteil darf nicht repariert werden. Bei Beschädigung eines Kabels darf das Gerät nicht mehr benützt werden. Bei Beschädigung eines externen Netzkabels oder Netzteils müssen diese immer erneuert werden. Wenden Sie sich an Ihren Fachhändler oder an Ihre EHEIM Service-Stelle.
	Die Netzanschlussleitung dieses Gerätes kann nicht ersetzt werden. Bei Beschädigung der Netzanschlussleitung ist das Gerät zu verschrotten.
	Dieses Gerät kann von Kindern ab 8 Jahren und darüber sowie von Personen mit verringerten physischen, sensorischen oder mentalen Fähigkeiten oder Mangel an Erfahrung und Wissen benutzt zu werden, wenn sie beaufsichtigt oder bezüglich des sicheren Gebrauchs des Gerätes unterwiesen wurden und die daraus resultierenden Gefahren verstehen. Kinder dürfen nicht mit dem Gerät spielen. Reinigung und Benutzer-Wartung dürfen nicht von Kindern ohne Beaufsichtigung durchgeführt werden.
	Zu Ihrer eigenen Sicherheit empfiehlt es sich, mit dem Netzkabel eine Tropfschlaufe zu bilden, die verhindert, dass evtl. am Kabel entlang laufendes Wasser in die Steckdose gelangt. Bei Verwendung einer Verteiler-Steckdose oder eines externen Netzteils muss die Platzierung oberhalb des Geräte-Netzanschlusses erfolgen.
	Bei Betrieb nicht für längere Zeit in die Lampe blicken
	Gerät – oder Teile davon – nicht in der Spülmaschine reinigen. Nicht spülmaschinenbeständig!
	Dieses Produkt nicht mit dem normalen Hausmüll entsorgen. Führen Sie es Ihrer örtlichen Entsorgungsstelle zu.
CE	**Das Produkt ist nach den jeweiligen nationalen Vorschriften und Richtlinien approbiert und entspricht den EU-Normen.**

Begriffsbestimmung

① 7W-Tageslicht-LED ② Edelstahl-Feingaze ③ abnehmbare Frontscheibe ④ Frontlüftung

Varianten und Abmessungen

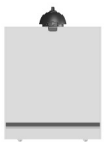

terrastyle 30

Breite: 31 cm
Tiefe: 31 cm
Höhe: 36 cm

terrastyle 50

Breite: 31 cm
Tiefe: 31 cm
Höhe: 55 cm

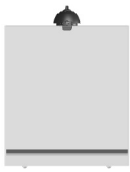

terrastyle 70

Breite: 40 cm
Tiefe: 40 cm
Höhe: 45 cm

Bedienung der LED-Leuchte

Die Terrarienleuchte ① ist nur außerhalb des Nano-Terrariums zu verwenden. Sie ist weder wasserdicht noch gegen Spritzwasser geschutzt. Vermeiden Sie Verschmutzungen, um die nötige Lichtmenge dauerhaft zu erhalten.

Vor allen Arbeiten an der Elektrik unbedingt Netzstecker ziehen!

Leuchten nur in Innenräumen verwenden und nur im vollständig zusammengebauten Zustand betreiben. Das außen angebrachte flexible Kabel dieser Leuchte darf nicht ersetzt oder verändert werden. Wenn das Kabel beschädigt ist, wenden Sie sich direkt an den Hersteller oder an einen autorisierten Elektrofachmann.

Einbau / Ausbau der LED-Leuchte

Zum Einbau der LED-Leuchte rasten Sie die Leuchte bitte in den dafur vorgesehenen Fixierring ⓐ ein. Achten Sie darauf, dass der auf der LED-Leuchte angebrachte Pfeil in dieselbe Richtung zeigt, wie der Pfeil auf dem Fixierring ⓑ . Sollte die Leuchte nicht direkt einrasten, drehen Sie die LED-Leuchte leicht um die richtige Einrastposition zu finden.

Die Stromversorgung der LED-Leuchte muss nach hinten vom Nano-Terrarium weg zeigen. Die Kontaktierung des Stromkabels der Leuchte muss nach unten zeigen ⓒ .

Zum Ausbau die LED-Leuchte durch leichten Zug nach oben aus der Verrastung lösen.

Vorsicht: Zur Optimierung des Lichteintrags in das Nano-Terrarium befindet sich zwischen LED und Innenraum des Nano-Terrariums keine Glasscheibe. Somit besteht bei nicht angebrachter LED-Leuchte Ausbruchsgefahr der Terrarientiere.

Öffnen und Schließen des Nano-Terrariums

Das Nano-Terrarium ist mit einem neuartigen Öffnungsmechanismus der Frontscheibe ③ ausgestattet. Dieser erlaubt Ihnen das gefahrlose Öffnen und Schließen des Nano-Terrariums ohne Gefährdung Ihrer Terrarientiere in zwei Stufen. In Stufe 1 kann die Frontscheibe zur Fütterung ca. 3 cm weit geöffnet werden und verbleibt in dieser Stellung. Gleichzeitig kann die Frontscheibe zu Pflege- und Reinigungsarbeiten einfach komplett abgenommen werden und garantiert so maximale Bewegungsfreiheit (Stufe 2).

Zum Öffnen der Frontscheibe ziehen Sie diese am Haltegriff ⓓ zu sich heran ⓔ. Die Frontscheibe lässt sich nun, zur Sicherheit gegen versehentliches Öffnen und zum Futtern oder Besprühen, ca. 3 cm weit öffnen und verbleibt in dieser Stellung ⓕ.

Möchten Sie nun die Frontscheibe weiter öffnen oder entfernen, schließen Sie zuerst die Frontscheibe wieder, klappen Sie den Sicherungshebel nach vorn und kippen Sie anschließend die Frontscheibe vom Nano-Terrarium weg ⓖ. Die Herausnahme der Frontscheibe erfolgt nach oben ⓗ.

Zum Schließen setzen Sie die Frontscheibe leicht gekippt zwischen den beiden Seitenscheiben mit der Unterkante in die Nut im vorderen Lüftungsprofil ④ ein. Nun kippen Sie die Frontscheibe solange zum Nano-Terrarium hin bis ein deutliches Einrastgeräusch zu hören ist und vergewissern Sie sich, dass die Frontscheibe sicher verriegelt ist. Abschließend sichern Sie die Frontscheibe wieder durch Umlegen und Einrasten des Sicherungshebels.

Vorsicht: Frontscheibe ist beim Öffnen mit nach vorn geklapptem Sicherungshebel nicht gegen Herunterfallen gesichert, sondern liegt ausschließlich auf dem Lüftungsprofil auf. Lassen Sie die Frontscheibe nicht fallen!

Hinweis: Die Frontscheibe nicht am aufgeklebten Hebel/Riegel aus dem Nano-Terrarium entnehmen!

Hinweise zum Standort und Reinigung

- Bei der Aufstellung des Nano-Terrariums einen geeigneten Platz möglichst frei von Zugluft und direkter Sonneneinstrahlung suchen. Eine Steckdose sollte unmittelbar in der Nähe sein.

- Nano-Terrarium auf einem ebenen, stabilen und wasserfesten Platz aufbauen. Wir empfehlen dafür eines der passenden Aquarienmöbel (www.eheim.com). Fußböden und Unterschränke müssen das Gewicht des eingerichteten Nano-Terrariums tragen können.
- Achten Sie beim Aufstellen des Nano-Terrariums darauf, dass der unten liegende Lüftungskanal nicht versperrt wird (z.B. durch Teppich). Der Lüftungskanal ist für die Durchlüftung des Nano-Terrariums nötig. Bei behinderter Luftzufuhr am Lüftungskanal kann eine ordnungsgemäße Durchlüftung nicht gewährleistet werden.
- Eingerichtetes Nano-Terrarium niemals transportieren. Leere Nano-Terrarien nicht an angeklebten Anbauteilen tragen.
- Beim Reinigen der Scheiben darauf achten, dass die Verklebung nicht beschädigt wird. **Vorsicht bei Scheibenreinigern mit Rasierklingen**.
- Keine Reinigungsmittel mit toxischen Substanzen verwenden.
- Die Scheibendicke der Terrarien ist dem Belastungszustand angepasst und besitzt mehrfache statische Sicherheit. Alle Glaskanten sind maschinell geschliffen.
- Keine Heizgeräte direkt an Scheiben oder anderen Anbauteilen anbringen, weder innen noch außen, da hier Spannungen im Glas entstehen können.

English

Safety instructions

	Read the operating and safety instructions carefully and comply with all instructions prior to operating this device. Keep these operating instructions in a safe place.
	Only use in closed rooms in connection with a terrarium.
	The device's power cable cannot be replaced. An external power cable or power supply unit must not be repaired. In case of cable damage, the device must no longer be used. If an external power cable or power supply is damaged, they must always be replaced. Contact your specialised dealer or your EHEIM Service Centre.
	The connecting line of this device can not be replaced. When the line is damaged, the device must no longer be used.
	This equipment can be used by children above the age of 8 or by persons with reduced physical, mental or sensory capacities or a lack of experience or knowledge, provided they are supervised or have received instruction in the safe use of the equipment and therefore understand the risks involved. Do not allow children to play with this equipment. Do not allow children to clean or conduct user maintenance without supervision.
	For your own safety, we recommend to form a drip loop with the connection cable to prevent any water running along the cable from intruding into the socket. When using a multiple socket or an external power supply unit, position them atop the filter's power connection.
	Do not gaze into the lamp for longer periods while it is on.
	Do not clean the unit – or parts of it – in the dishwater. Not dishwater resistant!
	Do not dispose of this product as normal household waste. Take it to your local refuse collection side.
	The product is qualified in accordance with the respective national regulations and guidelines and meets EC standards.

Definition

① 7w daylight LED ② stainless steel fine gauze ③ removable front panel ④ front ventilation

Variants and dimensions

terrastyle 30

Width: 31 cm
Depth: 31 cm
Height: 36 cm

terrastyle 50

Width: 31 cm
Depth: 31 cm
Height: 55 cm

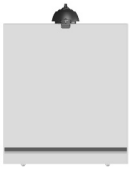

terrastyle 70

Width: 40 cm
Depth: 40 cm
Height: 45 cm

Using the LED light

The terrarium lamp ① is only to be used outside the nano terrarium. It is neither waterproof nor protected against splash water. Keep clean to sustainably preserve the necessary amount of light.

Disconnect from power source before performing any electrical work!

The lights are for indoor use only and only to be used once completely assembled. Do not replace or alter the light's external flexible cable. If the cable is damaged, please contact the manufacturer or an authorised electrician directly.

Fitting or removing the LED light

To fit the LED light, click the lamp into place in the appropriate fixing ring ⓐ. Ensure the arrow on the LED light is pointing in the same direction as the arrow on the fixing ring ⓑ. If the light does not click in straight away, slightly turn the LED light to find the correct click-in position.

The LED light's power supply must point away from the nano terrarium towards the back. The contact of the light's power cable must point downwards ⓒ.

To remove, gently pull the LED light up and out of the catch mechanism.

Caution: There is no glass plate between the LED and the inside of the nano terrarium in order to maximise light output. Consequently, if the LED light is not fitted the terrarium animals are able to escape.

Opening and closing the nano terrarium

The front panel of the nano terrarium is equipped with an innovative opening mechanism ③. This two-step method allows you to open and close the nano terrarium without compromising the terrarium animals. In step 1, the front panel can be opened around 3 cm to feed the animals and can remain in this position. The front panel can also be completely removed for care and cleaning purposes, ensuring maximum freedom of movement (stage 2).

To open the front panel, pull it towards you ⓔ using the support handle ⓓ. The front panel can now be opened by around 3 cm to safeguard against accidental opening and for feeding or spraying purposes and remains in this position ⓕ.

Should you wish to open the front panel wider or remove it completely, first close the front panel again, flip the safety catch forwards and then tip the front panel away from the nano terrarium ⓖ. The front panel can then be pulled up and removed ⓗ.

To close, slightly tilt the front panel between the two side panels with the lower edge in the slot in the front ventilation profile ④. Now tilt the front panel towards the nano terrarium until an audible click can be heard and ensure the front panel is securely locked in place. Then, completely secure the front panel again by moving the safety catch back until it firmly clicks into place.

Caution: The front panel is not secured against falling when opened with the safety catch flipped open, it is merely resting in the ventilation profile. Do not drop the front panel!

Note: Do not lift the front panel out of the nano terrarium using the glued on catch/bar!

Advice on positioning and cleaning

- Position the nano terrarium in a suitable place away from drafts and direct sunlight, if possible. It should be close to a power socket.
- Set up the terrarium on an even, stable and waterproof base. We recommend one of the suitable items of aquarium furniture found on our website. (www.eheim.com). Floors and cabinets must be able to support the weight of the nano terrarium.
- When positioning the nano terrarium, make sure the ventilation ducts are not obstructed (i.e. by carpeting). The ventilation duct in the nano terrarium is necessary for through ventilation. If the ventilation duct is blocked, then good through ventilation cannot be guaranteed.
- Never transport a nano terrarium once it has been set up. Do not carry an empty nano terrarium by its glued parts.
- Do not damage the bonding material when cleaning the glass panels. **Be careful when using glass cleaners with razor blades.**
- Do not use detergents with toxic substances.
- The thickness of the glass in the terrarium is suitable for the load condition and has multiple structural safety features. All glass edges are machine ground.
- Do not place heaters directly on the glass panels or other attachment parts, either on the outside or on the inside as this may cause a stress fracture in the glass.

Français

Consignes de sécurité

	Avant la mise en marche de cet appareil, lisez et respectez attentivement la notice d'utilisation et les consignes de sécurité. Conservez impérativement cette notice d'utilisation.
	Usage intérieur exclusivement. Destiné à être utilisé uniquement en terrariophilie.
	Le câble d'alimentation de l'appareil ne peut être changé. Un câble ou un bloc d'alimentation externe ne doit pas être réparé. S'il est endommagé, l'appareil ne peut plus être utilisé. Si un câble ou un bloc d'alimentation externe est endommagé, il doit toujours être remplacé. Adressez-vous à votre négociant spécialisé ou à votre service après-vente EHEIM.
	The connecting line of this device can not be replaced. When the line is damaged, the device must no longer be used.
	Cet appareil peut être utilisé par des enfants à partir de l'âge de 8 ans, ainsi que par des personnes aux capacités physiques, sensorielles ou mentales réduites ou dépourvues d'expérience et de connaissance, si elles sont surveillées ou ont reçu des instructions sur l'utilisation en toute sécurité de l'appareil ainsi que sur les dangers qui en résultent. Ne laissez pas les enfants jouer avec l'appareil. Ne laissez pas les enfants nettoyer ou opérer l'entretien par l'utilisateur sans surveillance.
	Pour votre propre sécurité, nous vous recommandons de former un col de cygne avec le câble électrique pour éviter que l'eau s'écoulant éventuellement de long du câble ne pénètre dans la prise. En utilisant par exemple une multiprise, celle-ci doit être placée plus haut que la prise de secteur du filtre.

	Durant son fonctionnement, ne pas regarder la lampe pendant de longues périodes de temps.
	Ne nettoyez pas cet appareil – ou les pièces qui le composent – au lave-vaisselle. Ne résiste pas au lave-vaisselle!
	Ne pas jeter le présent produit à la poubelle. Ramenez-le à votre lieu de décharge locale.
	Le produit est autorisé à l'emploi conformément aux réglementations et directives nationales respectivement en vigueur. Il respecte les normes adoptées par l'Union européenne.

Définition

① Lampe LED 7W pour la lumière du jour ② Tamis fin en acier inoxydable ③ Vitre frontale amovible ④ Aération frontale

Variantes et dimensions

terrastyle 30

Largeur: 31 cm
Profondeur: 31 cm
Hauteur: 36 cm

terrastyle 50

Largeur: 31 cm
Profondeur: 31 cm
Hauteur: 55 cm

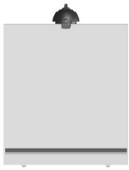

terrastyle 70

Largeur: 40 cm
Profondeur: 40 cm
Hauteur: 45 cm

Utilisation de la lampe LED

La lampe pour terrarium ① ne peut être utilisée qu'à l'extérieur des nano-terrariums. Elle n'est pas étanche à l'eau ni résistante aux éclaboussures. Eviter les salissures afin de maintenir la quantité nécessaire de lumière.

Débrancher impérativement la fiche de la prise de courant avant tout travail concernant la partie électrique.

À utiliser uniquement dans des espaces intérieurs et dans un état complètement monté. Le cable flexible et extérieurement monté de cette lampe ne peut être remplacé ni modifié. En cas de détérioration du cable, adressez-vous au fabricant ou à un électricien autorisé.

Montage / démontage de la lampe LED

Pour le montage de la lampe LED, fixez la lampe dans la bague de fixation ⓐ prévue à cet effet. Veillez à ce que la flèche figurant sur la lampe LED indique la même direction que la flèche de la bague de fixation ⓑ. Si la lampe ne se fixe pas directement, tournez légèrement afin d'obtenir la position correcte de fixation.

L'alimentation électrique de la lampe LED doit être orientée vers le dos du nano-terrarium. La connexion du cable de courant de la lampe doit indiquer vers le bas ⓒ.

Pour procéder au démontage, enlevez la lampe LED de la fixation en tirant légèrement vers le haut.

Attention: Afin d'optimiser la pénétration de la lumière dans le nano-terrarium, il n'y a pas de plaque en verre entre la LED et l'intérieur du nano-terrrarium. Par conséquent, si la lampe LED n'est pas montée, les animaux du terrarium peuvent s'échappent.

Ouverture et fermeture du nano-terrarium

Le nano-terrarium est doté d' mécanisme innovateur d'ouverture de la paroi frontale ③. Celui-ci vous permet d'ouvrir et de fermer en toute sécurité le nano-terrarium, en deux étapes, sans mettre en danger les animaux de votre terrarium. Lors de l'étape 1, la vitre avant peut être ouverte d'environ 3 cm pour la nourriture et reste dans cette position. De même, cette vitre frontale peut être simplement retirée pour des travaux d'entretien et de nettoyage, garantissant ainsi une liberté maximale de manoeuvre (étape 2).

Pour ouvrir la vitre frontale, tirez sur le levier ⓓ en votre direction ⓔ. La vitre frontale est maintenant ouverte d'environ 3cm pour protéger contre une ouverture accidentelle, pour la nourriture ou la pulvérisation et reste dans cette position ⓕ.

Si vous désirez ouvrir d'avantage ou enlever la vitre frontale, refermez d'abord celle-ci, rabattez le levier de sécurité vers l'avant et basculez la vitre frontale pour l'éloigner du nano-terrarium ⓖ. La vitre frontale se retire vers le haut ⓗ.

Pour la fermeture, placez la vitre frontale en l'inclinant légèrement entre les deux vitres latérales avec le bord inférieur dans la rainure du profil d'aération ④. Basculez à présent la vitre frontale vers le nano-terrarium jusqu'à entendre un bruit clair d'encliquetage et assurez-vous ensuite que la vitre frontale soit bloquée. Enfin, sécurisez la vitre frontale en tournant et en fixant le levier de sécurité.

Attention: Lors de l'ouverture, lorsque le levier de sécurité est dirigé vers l'avant, la vitre frontale n'est pas protégée contre une chute mais elle s'appuie uniquement sur le profil d'aération. Ne laissez pas tomber la vitre frontale!

Indication: N'enlevez pas la vitre frontale en la tenant par le levier/loquet collé!

Conseils concernant l'emplacement et le nettoyage

- Placez le nano-terrarium dans un endroit adéquat, si possible à l'abri des courants d'air et de la lumière directe du soleil. Une prise de courant devrait s'y trouver directement à proximité.
- Montez le nano-terrarium sur une surface droite, stable et résistente à l'eau. En ce sens, nous vous recommandons l'un des meubles appropriés pour aquarium (www.eheim.com). Le plancher et les meubles doivent pouvoir soutenir le poids final du terrarium.
- Veillez lors de l'emplacement du nano-terrarium à ce que le canal d'aération du bas ne soit pas obstrué (par ex. par un tapis).
- Le canal d'aération est nécessaire à une bonne aération du nano-terrarium. Si le canal d'aération est obstrué, une aération correcte ne peut pas être garantie.
- Ne transportez jamais un nano-terrarium aménagé. Ne portez pas un nano-terrarium en le tenant par les éléments collés.
- Lors du nettoyage des vitres, veillez à ce que les collages ne soient pas endommagés. **Faites attention au nettoyage des vitres avec des lames à raser.**
- N'utilisez aucun produit de nettoyage contenant des substances toxiques. L'épaisseur des vitres des terrariums est adaptée au niveau de charge et présente une sécurité statique multiple.
- Tous les bords vitrés sont polis à la machine.
- Ne placez pas des appareils de chauffage directement sur les vitres ou les autres partie attachées, ni à l'intérieur ni à l'extérieur, des tensions dans le verre pouvant y apparaître.

Nederlands

Algemene veiligheidsvoorschriften

	Vóór inbedrijfstelling van dit apparaat de handleiding en de veiligheidsinstructies aandachtig lezen en in acht nemen. Deze handleiding absoluut goed opslaan.
	Uitsluitend in gesloten ruimten voor terrariumdoeleinden gebruiken.

	Een externe netkabel en het netdeel mogen niet worden gerepareerd. Bij beschadiging van kabels mag het apparaat niet meer worden gebruikt. Bij beschadigingen van een externe netkabel of netdeel dienen deze altijd te worden vervangen. Wendt U zich tot Uw detaillist of een EHEIM-servicedienst.
	Bij beschadiging van de kabel mag het apparaat niet meer gebruikt worden.
	Dit apparaat mag door kinderen vanaf 8 jaar en daarboven en door personen met verminderde psychische, sensorische of mentale bekwaamheden, met gebrek aan ervaring of ontbrekende vakkennis worden gebruikt, als zij door een persoon worden begeleid of in het gebruik van het apparaat werden geïnstrueerd en de daaruit voortvloeiende gevaren verstaan. Kinderen mogen niet met het apparaat spelen. Reiniging en gebruikersonderhoud mogen niet door kinderen zonder toezicht worden uitgevoerd.
	Voor Uw eigen veiligheid is het aan te bevelen met het snoer een druppellus te creëren, die verhindert, dat eventueel langs de kabel lopend water in het stopcontact komt. Bij gebruik van een losse contactdoos dient deze boven de filter-aansluitkabel geplaatst te worden.
	Niet in de brandende verlichting kijken.
	Het apparaat – of delen daarvan – niet reinigen in de vaatwasmachine. Niet vaatwasmachinebestendig!
	Dit product niet in het normale huisvuil gooien. Breng het naar uw lokaal afvalverwerkingspunt.
	Dit product is volgens de verschillende nationale voorschriften en richtlijnen erkend en komt overeen met de EU-normen.

Begripsbepaling

① 7W-daglicht LED ② rvs fijngaas ③ afneembare voorruit ④ frontventilatie

Varianten en afmetingen

terrastyle 30

Breedte: 31 cm
Diepte: 31 cm
Hoogte: 36 cm

terrastyle 50

Breedte: 31 cm
Diepte: 31 cm
Hoogte: 55 cm

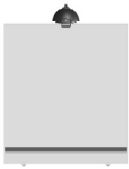

terrastyle 70

Breedte: 40 cm
Diepte: 40 cm
Hoogte: 45 cm

Bediening van de LED-lamp

De terrariumlamp ① uitsluitend buiten het nanoterrarium gebruiken. Hij is niet (spat)waterdicht. Voor het permanente behoud van de benodigde lichthoeveelheid vervuilingen vermijden.

Vóór alle werkzaamheden aan de elektra altijd de stekker uit het stopcontact trekken!

Lampen uitsluitend binnen en uitsluitend in compleet gemonteerde toestand gebruiken. De aan de buitenzijde aangebrachte flexibele kabel van deze lamp niet vervangen of hieraan wijzigingen aanbrengen. Is de kabel beschadigd, onmiddellijk contact opnemen met de fabrikant of met een geautoriseerde elektrovakman.

(De-)montage van de LED-lamp

Monteer de LED-lamp door deze in de daarvoor bedoelde fixeerring ⓐ in te klikken. Ervoor zorgen dat de op de LED-lamp aangebrachte pijl in dezelfde richting wijst als de pijl op de fixeerring ⓑ. Als de lamp niet meteen inklikt, de LED-lamp voorzichtig draaien om de juiste inklikpositie te vinden.

De voedingsspanning van de LED-lamp moet naar achteren van het nanoterrarium af wijzen. De verbinding van de voedingskabel van de lamp moet omlaag wijzen ⓒ.

Demonteer de LED-lamp door deze voorzichtig naar boven uit de arrêtering los te maken.

Attentie: om optimaal van de lichtopbrengst in het nanoterrarium gebruik te kunnen maken bevindt zich tussen LED en het interieur van het nanoterrarium geen glazen ruit. Hierdoor kunnen terrariumdieren bij een niet aangebrachte LED-lamp ontsnappen.

Openen en sluiten van het nanoterrarium

Het nanoterrarium is voorzien van een nieuw openingsmechanisme van voorruit ③. Daardoor bent u in staat om in twee fasen zonder gevaar voor uw terrariumdieren het terrarium zonder problemen te openen en te sluiten. In fase 1 kan de voorruit voor het voeren ca. 3 cm ver worden geopend en blijft in deze stand. Bovendien kan de voorruit voor onderhouds- en reinigingswerkzaamheden eenvoudig geheel worden verwijderd waardoor maximale bewegingsvrijheid wordt gegarandeerd (fase 2).

Voor het openen van de voorruit deze aan de handgreep ⓓ naar u toe trekken ⓔ. De voorruit kan nu ter beveiliging tegen onbedoeld openen en voor het voeren of besproeien ca. 3 cm ver worden geopend en blijft in deze stand ⓕ. Wilt u nu de voorruit verder openen of verwijderen dan de voorruit eerst weer sluiten, de veiligheidshendel naar voren klappen en vervolgens de voorruit van het nanoterrarium wegkantelen ⓖ . Het verwijderen van de voorruit vindt naar boven plaats ⓗ.

Voor het sluiten de voorruit licht gekanteld tussen de beide zijruiten met de onderzijde in de groef in het voorste ventilatieprofiel ④ plaatsen. Nu de voorruit zolang naar het nanoterrarium toe kantelen tot er een duidelijk inklikgeluid te horen is. Vergewis u ervan of de voorruit nu ook veilig is vergrendeld. Tenslotte de voorruit weer borgen door de veiligheidshendel over te halen en in te klikken.

Attentie: de voorruit is bij het openen met een naar voren gekantelde veiligheidshendel niet beveiligd tegen naar beneden vallen, maar bevindt zich uitsluitend op het ventilatieprofiel. De voorruit niet laten vallen!!!

Opmerking: de voorruit niet aan de opgelijmde hendel/grendel uit het nanoterrarium verwijderen!

Aanwijzingen m.b.t. de locatie en reiniging

- Bij het plaatsen van het nanoterrarium een geschikte plek zoeken waar indien mogelijk geen sprake is van tocht of directe zonnestraling. Er dient wel een stopcontact in de buurt te zijn.
- Het nanoterrarium op een vlakke, stabiele en waterbestendige locatie plaatsen. Ons advies luidt: kies daarvoor een van de geschikte aquariummeubels (www.eheim.com). Vloeren en onderkasten moeten het gewicht van het ingerichte nanoterrarium kunnen dragen.
- U dient er bij het plaatsen van het nanoterrarium op te letten dat het zich aan de onderzijde bevindende ventilatiekanaal niet wordt afgesloten (bijv. door een kleed(je)). Het ventilatiekanaal is voor de ventilatie van het nanoterrarium nodig. Wordt de luchttoevoer bij het ventilatiekanaal belemmerd, dan kan een op de juiste wijze plaatsvindende ventilatie niet worden gewaarborgd.
- Een ingericht nanoterrarium nooit vervoeren. Lege nanoterraria niet aan opgelijmde aanbouwdelen dragen.
- Bij het reinigen van de ruiten erop letten dat de verlijming niet wordt beschadigd. **Wees voorzichtig bij het reinigen van de ruiten met scheermesjes.**
- Geen reinigingsmiddelen met toxische bestanddelen gebruiken.
- De ruitdikte van de terraria is aangepast aan de belastingstoestand en heeft een meervoudige statische veiligheid. Alle glaskanten zijn machinaal geslepen.
- Zowel aan de binnen- als buitenkant geen verwarmingsapparatuur direct op de ruiten of andere aanbouwdelen aanbrengen, aangezien hier spanningen in het glas kunnen ontstaan.

Säkkerhetsanvisningar

	Läs under alla omständigheter bruksanvisningen och säkerhetsinformationen noga innan du tar denna apparat i drift. Det är viktigt att spara bruksanvisningen för framtida bruk.
	Får endast användas som terrarium i slutna rum.
	Enhetens nätkabel kan inte bytas ut. En extern nätkabel och nätdel får inte repareras. Vid skador på kabeln får enheten inte användas mer. Vid skador på en extern nätkabel eller nätdel måste dessa alltid bytas ut. Ta kontakt med din backbutik eller EHEIMs servicecenter.
	Nätkabeln till denna utrustning kan inty bytas ut. Om kabeln har skadats får du inte längre använda utrustningen.
	Denna apparat kan användas av barn från och med 8 år och äldre samt av personer med nedsatt fysisk, sensorisk och mental förmåga eller bristande erfarenhet och kunskap, under förutsättning att de befinner sig under uppsikt eller har undervisats om apparatens säkra användning. Barn får inte leka med apparaten. Rengöring och användarunderhåll får ej utföras av barn utan att en vuxen person håller uppsikt.
	Av säkerhettskäl rekommenderar vi att man hänger anslutningskabeln till filtret så att en droppögla bildas och förhindrar att eventuellt på kabeln rinnande vatten kommer in i vägguttaget. Om man använder en grenkontakt i vägguttaget bör detta vara högre placerat än kabelanslutningen i filtret.
	Inga vanliga lysrör, speciallysrör för användning i akvarium.
	Rengör inte apparaten – eller delar därav – i diskmaskinen. Ej diskmaskinssäker!
	Denna produkt ska inte kastas bort i de normala hushållssoporna. Lämna in den till det lokala återvinningsstället.
	Produkten har godkänts enligt gällande nationella föreskrifter och direktiv och uppfyller tillämpbara EU-direktiv.

Begreppsdefinition

① 7W-dagsljuslampor LED ② finmaskiga nät i ädelstål ③ löstagbar framruta ④ ventilation i framkant

Varianter och mått

terrastyle 30

Bredd: 31 cm
Djup: 31 cm
Höjd: 36 cm

terrastyle 50

Bredd: 31 cm
Djup: 31 cm
Höjd: 55 cm

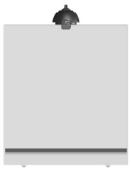

terrastyle 70

Bredd: 40 cm
Djup: 40 cm
Höjd: 45 cm

Användning av LED-lampan

Terrarielampan ① får endast användas utanför detta Nano-terrarium. Den är varken vattentät eller skyddad mot stänkvatten. Undvik föroreningar för att långfristigt upprätthålla den nödvändiga ljusmängden.

Dra alltid ut nätkontakten innan du utför arbeten på den elektriska utrustningen!

Lamporna får endast användas inomhus och komplett monterade. Den flexibla kabeln som monterats på utsidan får inte ersättas eller förändras. Vänd dig direkt till tillverkaren eller en auktoriserad elektriker om kabeln är skadad.

Montering / demontering av LED-lampan

För att montera LED-lampan hakar du fast lampan i den därför avsedda fixeringsringen ⓐ. Se till att pilen på LED-lampan pekar i samma riktning, som pilen på fixeringsringen ⓑ. Vrid lätt på LED-lampan för att hitta rätt läge, om lampan inte hakas fast direkt.

Strömmen till LED-lampan måste peka bakåt bort från ditt Nano-terrarium. Kontakten till lampans nätkabel måste peka nedåt ⓒ.

Vid demontering lossas lampan ur klicklåset genom ett lätt drag uppåt.

Se upp: För optimering av ljusflödet till ditt Nano-terrarium saknas en glasruta mellan lysdioden och Nano-terrariet. Därmed föreligger risk att terrariedjuren kan rymma när LED-lampan inte har monterats.

Öppna och stänga Nano-terrariet

Detta Nano-terrarium har utrustats med en nyartad öppningsmekanism för framrutan ③. Detta ger dig möjlighet att i två steg öppna och stänga ditt Nano-terrarium utan risk för dina terrariedjur. Vid steg 1 kan framrutan öppnas ca 3 cm för att mata djuren. Rutan stannar i detta läge. Samtidigt kan framrutan lätt och enkelt tas loss helt för att underhåll och rengöring ska kunna utföras. Därmed garanteras maximal rörelsefrihet (steg 2).

För att öppna framrutan drar du den mot dig ⓔ med hjälp av handtaget ⓓ. Du kan nu av säkerhetsskäl och som skydd mot ofrivillig öppning öppna rutan ca 3 cm för att mata eller spraya. Rutan stannar i detta läge ⓕ.

Vill du nu öppna framrutan mer eller ta loss den, måste du först stänga den, dra låsspaken framåt och fälla bort framrutan från Nano-terrariet ⓖ. Framrutan tas loss i riktning uppåt ⓗ.

För att stänga sätter du fast framrutan lätt fälld mellan de båda sidorutorna med underkanten i spåret i främre ventilationsprofilen ④. Nu fäller du framrutan så långt mot Nano-terrariet tills du tydligt hör att den hakas fast. Förvissa dig därefter om att framrutan är ordentligt låst. Till sist säkrar du åter framrutan genom att fälla fram spärrspaken så att den hakas fast.

Se upp: Framrutan är inte säkrad mot att falla ned om man öppnar den med framfälld låsspak, utan vilar endast på ventilationsprofilen. Låt inte framrutan falla ned!

Hänvisning: Ta inte bort framrutan ur Nano-Terrariet på den påklistrade spaken/spärren!

Hänvisningar om uppställningsplats och rengöring

- Vid uppställning av Nano-terrariet bör du välja en lämplig plats utan drag och direkt solljus. Ett vägguttag bör finnas i omedelbar närhet.
- Nano-terrariet måste installeras på en stabil och vattenfast plats. Vi rekommenderar en passande akvariemöbel (www.eheim.com). Golv och underskåp måste klara av det installerade Nano-terrariets vikt.
- Vid uppställning av Nano-terrariet måste du se till att den ventilationskanal som befinner sig nedanför inte blockeras (t.ex. genom en matta). Ventilationskanalen behövs för att Nano-terrariet ska kunna vädras ordentligt. En korrekt vädring är inte möjlig om lufttillförseln vid ventilationskanalen blockeras.

- Ett installerat Nano-terrarium får under inga omständigheter transporteras. Bär inte ditt Nano-terrarium i påklistrade tillbehör.
- Vid rengöring av rutorna måste man se till att inte skada limningen. **Var försiktig vid användning av fönsterputsare med rakblad.**
- Använd inga rengöringsmedel med toxiska substanser.
- Glastjockleken på ett terrarium har anpassats till belastningen och är utrustad med flerdubbel statisk säkerhet. Alla glaskanter har maskinslipats.
- Montera inga värmeapparater direkt på rutorna eller på andra tillbehör, varken inne eller ute, då detta kan orsaka spänningar i glaset.

Norsk

EHEIM terrastyle

Sikkerhetsanvisninger

	Før utstyret tas i bruk er det viktig at du leser og følger bruksanvisningen og sikkerhetsanvisningene. Husk å ta godt vare på bruksanvisningen.
	Skal kun brukes som terrarium i lukkede rom.
	Apparatets nettkabel kan ikke byttes. Ekstern nettkabel og nettdelen kan ikke repareres. Ved skader på en ekstern nettkabel eller nettdelen, må denne alltid skiftes. **Kontakt din spesialforhandler eller ditt EHEIM service senter.**
	Forbindelsesledningen til dette apparatet kan ikke erstattes. Dersom ledningen blir skadet, må apparatet ikke brukes lengre.
	Dette apparatet kan brukes av barn over 8 år samt personer med begrensede fysiske, sensoriske eller mentale evner, eller som mangler erfaring og kunnskap, når de er under oppsikt eller opplæring i sikker bruk av apparatet og dermed forstår de medfølgende farene. Barn må ikke leke med apparatet. Rengjøring og vedlikehold må ikke utføres av barn uten oppsikt.
	For din egen sikkerhet anbefaler vi at du lar ledningen danne en „drypp-løkke“ som sikrer at vann ikke renner langs ledningen inn i veggkontakten. Dersom skjøteledninger med flere uttak brukes, må disse plasseres høyere enn stikkontakten for filteret.
	Ved bruk må du ikke se mot lampen i lengre tid.
	Apparatet – inkludert dets enkeltdeler – må ikke vaskes i oppvaskmaskin. Utstyret tåler ikke maskinvask!
	Produktet må ikke kastes som vanlig husholdningsavfall. Det skal leveres til ditt lokale deponi.
	Produktet er prøvet ifølge de respektive nasjonale forskrifter og er i samsvar med EU-normene.

Betegnelser

① 7W-dagslys-LED ② Finmasket edelstål-nett ③ Løs front-glassplate ④ Lufting i front

Varianter og dimensjoner

terrastyle 30

Bredde: 31 cm
Dybde: 31 cm
Høyde: 36 cm

terrastyle 50

Bredde: 31 cm
Dybde: 31 cm
Høyde: 55 cm

terrastyle 70

Bredde: 40 cm
Dybde: 40 cm
Høyde: 45 cm

Bruk av LED-lampen

Terrarielampe ① skal kun brukes på utsiden av nano-terrariet. Den er ikke vanntett eller sprutevannbeskyttet. For opprettholdt lysutbytte er det viktig at lampen ikke tilsmusses.

Pass på å kutte strømmen før det gjøres noen form for arbeide på lampen.

Lampen skal kun brukes innendørs og må være komplett montert. Den fleksible kabelen på utsiden av lampen skal ikke byttes ut eller forandres på. Hvis kabelen skades kontaktes produsenten eller en elektriker.

Montere / demontere LED-lampen

LED-lampen monteres ved å settes inn i festering ⓐ. Pass på at pilen på LED-lampen peker i samme retning som pilen på festering ⓑ. Hvis LED-lampen ikke går i inngrep, vrir du litt på den for å finne riktig plassering.

Strømtilførselen til LED-lampen skal peke bakover, bort fra nano-terrariet. Strøminntaket på lampen skal peke nedover, ⓒ.

LED-lampen demonteres ved å trekke lett oppover, ut av festet.

Advarsel: For best mulig utnyttelse av lyset er det ingen glassplate mellom LED-en og innsiden av nano-terrariet. Det innebærer at dyrene i terrariet kan komme ut hvis lampen ikke er montert.

Åpne og lukke nano-terrariet

Front-glassplaten, ③, på nano-terrariet er utstyrt med en ny type åpningsmekanisme. Den gjør det mulig å åpne og lukke nano-terrariet i to trinn, så dyrene ikke unnslipper. Trinn 1 åpner og holder glassplaten ca. 3 cm åpen for fôring. Platen kan også tas helt av for pleie eller rengjøring med optimal bevegelsesfrihet (trinn 2).

For å åpne front-glassplaten trekker du håndtak ⓓ mot deg, ⓔ. Nå kan den åpnes ca. 3 cm og blir stående i denne stillingen, ⓕ. På denne måten kan fôring og sprøyting gjennomføres uten risiko for utilsiktet videre åpning.

Hvis du ønsker å åpne frontplaten eller fjerne den helt, lukker du den først igjen, åpner så sikringsspaken og vipper hele platen ut fra nano-terrariet, ⓖ. Løft glassplaten oppover, ⓗ.

For å lukke igjen setter du frontplaten litt på skrå inn mellom de to sideplatene, med underkanten i sporet i den fremre lufteprofilen, ④. Så vipper du frontplaten inn mot nano-terrariet til du tydelig hører at den går i inngrep; kontroller at den sitter riktig. Til slutt sikrer du frontplaten med sikringsspaken.

Advarsel: Når sikringsspaken er løsnet, er kan frontplaten falle ned. Den ligger løst i lufteprofilen. Pass på at front-glassplaten ikke faller ned!

Merk: Ikke hold i den pålimte spaken/slåen når du løfter frontplaten ut av nano-terrariet!

Informasjon om riktig plassering og rengjøring

- Finn et sted å plassere terrariet der det er beskyttet mot trekk og direkte sollys. Det bør finnes en stikkontakt rett i nærheten.
- Sett nano-terrariet på et jevnt, stabilt og fuktfritt underlag. Vi anbefaler å bruke et passende akvarieskap (www.eheim.com). Gulv og underskap må kunne bære vekten av nano-terrariet.
- Når nano-terrariet plasseres, er det viktig å påse at luftekanalen på undersiden ikke dekkes til (f.eks. av et teppe). Denne kanalen er helt nødvendig for utluftingen av nano-terrariet. Ordentlig gjennomlufting er ikke mulig hvis lufttilførselen hindres.
- Forsøk aldri å transportere et innredet nano-terrarium. Ikke bær det tomme nano-terrariet i deler som bare er limt på.
- Pass på at pålimte deler ikke skades når glassplatene rengjøres. **Vær forsiktig hvis glassplatene gjøres rene med barberblad.**
- Bruk aldri rengjøringsmidler med toksiske substanser.
- Tykkelsen på glassplatene i terrariet er tilpasset belastningen de utsettes for og har flerdoblet statisk sikkerhet. Alle glasskanter er maskinelt behandlet.
- Plasser aldri varmeelementer nær glassplatene eller andre komponenter - verken på innsiden eller utsiden - det kan gi spenninger i glasset.

Suomi

EHEIM terrastyle

Turvallisuusohjeita

	Lue käyttö- ja turvallisuusohjeet ennen tämän laitteen käyttöönottoa ja noudata niitä. Säilytä nämä käyttöohjeet hyvin.
	Saa käyttää ainoastaan suljetuissa tiloissa terraarioissa.
	Laitteen virtajohtoa ei voi vaihtaa. Ulkoista virtajohtoa tai virtalähdettä ei saa korjata. Jos johto vaurioituu, laitetta ei saa enää käyttää. Jos ulkoinen virtajohto tai virtalähde vaurioituu, ne tulee aina uusia. Ota silloin yhteys EHEIM kauppiaaseesi.
	Tämän laitteen verkkoliitäntäjohtoa ei voi vaihtaa uuteen. Jos johto vahingoittuu, ei laitetta saa enää käyttää.
	Tätä laitetta voivat käyttää 8 vuotta täyttäneet lapset sekä henkilöt, joilla on pienentyneet ruumiilliset, aistilliset tai henkiset kyvyt tai kokemuksen ja tiedon puute, sikäli kuin he ovat valvonnassa tai ovat saaneet opastuksen laitteen turvallisesta käytöstä ja ymmärtävät siitä aiheutuvat vaarat. Lapset eivät saa leikkiä laitteella. Lapset eivät saa suorittaa puhdistusta eivätkä käyttäjähuoltoa ilman valvontaa.
	Oman turvallisuutesi vuoksi varmista että suodattimen sähköjohtoa ei vedetä suoraan pistorasiaan vaan asetetaan piirroskuvan mukaisesti mutkalle. Tämä estää vesipisaroiden pääsyn pistorasiaan. Mikäli käytät jakorasiaa niin aseta se suodattimen yläpuolelle; ei lattialle.
	Älä katso lamppuun pidempiä aikoja käytön aikana.
	Älä puhdista laitetta – tai sen osia – astianpesukoneessa. Ei kestä pesua astianpesukoneessa!
	Tätä tuotetta ei saa hävittää talousjätteiden joukossa. Toimita tuote paikalliseen jätehuoltopisteeseen.
CE	**Tuote on hyväksytty kunkin maan kansallisten määräysten ja ohjesääntöjen mukaan ja se vastaa EU-standardien määräyksiä.**

Käsitteiden määritys

① 7 W:n päivävalo-LED ② Jaloteräsharso ③ Irrotettava etulasi ④ Etutuuletus

Mallit ja mitat

terrastyle 30

Leveys: 31 cm
Syvyys: 31 cm
Korkeus: 36 cm

terrastyle 50

Leveys: 31 cm
Syvyys: 31 cm
Korkeus: 55 cm

terrastyle 70

Leveys: 40 cm
Syvyys: 40 cm
Korkeus: 45 cm

LED-valon käyttö

Terraariovalaisinta ① saa käyttää vain nanoterraarion ulkopuolella. Se ei ole vesitiivis eikä roiskevedeltä suojattu. Vältä likaa, jotta tarvittava valomäärä säilyy pitkään.

Vedä verkkopistoke ehdottomasti ennen sähkölaitteiden käsittelyä!

Käytä valoja vain sisätiloissa ja täysin koottuina. Tämän valon ulkopuolelle liitettyä joustavaa kaapelia ei saa vaihtaa eikä muuttaa. Jos kaapeli on vioittunut, käänny suoraan valmistajan tai valtuutetun sähköasentajan puoleen.

LED-valon asennus/poisto

Asenna LED-valo kiinnittämällä valo sille tarkoitettuun kiinnitysrenkaaseen ⓐ. Varmista, että LED-valossa oleva nuoli osoittaa samaan suuntaan kuin kiinnitysrenkaassa ⓑ oleva nuoli. Jos valo ei napsahda heti kiinni, etsi oikea kiinnitysasento kiertämällä LED-valoa kevyesti.

LED-valon virtaliittimen täytyy osoittaa nanoterraarion taakse. Valon virtakaapelin liittimen täytyy osoittaa alaspäin ⓒ.

Poista LED-valo vetämällä sitä kevyesti ylöspäin pois kiinnikkeestä.

Varo: LEDin ja nanoterraarion sisätilan välissä ei ole lasilevyä optimoimaan valon heijastuksen nanoterraarioon. Terraarion eläimet voivat päästä ulos, kun LED-valo ei ole paikoillaan.

Nanoterraarion avaaminen ja sulkeminen

Nanoterraariossa on etulasin ③ uudentyyppinen avausmekanismi. Sen avulla nanoterraarion voi avata ja sulkea kahdessa vaiheessa aiheuttamatta vaaraa terraarion eläimille. Vaiheessa 1 etulasin voi avata ruokintaa varten noin 3 cm, ja se pysyy tässä asennossa. Samalla etulasin voi irrottaa kokonaan hoitoa ja puhdistusta varten taaten näin maksimaalisen liikkumavapauden (vaihe 2).

Avaa etulasi vetämällä kahvaa ⓓ itseesi päin ⓔ. Etulasin voi nyt avata tahattoman avaamisen varmistukseksi sekä ruokintaan tai ruiskutukseen noin 3 cm, ja se jää tähän asentoon ⓕ.

Jos haluat avata etulasia enemmän tai poistaa sen, sulje ensin etulasi uudelleen, käännä varmistusvipu eteenpäin ja käännä etulasi pois nanoterraariosta ⓖ. Etulasi otetaan pois yläsuunnassa ⓗ.

Sulje etulasi asettamalla sen hieman käännettynä molempien sivulasien väliin siten, että alareuna menee etummaisen tuuletinprofiilin ④ uraan. Käännä etulasia nanoterraarioon päin, kunnes se napsahtaa paikoilleen kuuluvasti, ja varmista, että etulasi on lukkiutunut varmasti. Varmista etulasi taas kääntämällä ja lukitsemalla varmistusvipu.

Varo: Etulasi ei ole varmistettu, kun sen varmistusvipu on käännetty eteenpäin, vaan se on ainoastaan tuuletusprofiilin varassa. Älä anna etulasin pudota!

Huomautus: Älä ota etusivua nanoterraariosta, kun vipu/salpa on päällä!

Paikoitus- ja puhdistusohjeita

- Valitse nanoterraarion pystytykseen paikka, jossa ei mahdollisuuksien mukaan ole vetoa eikä suoraa auringonpaistetta. Lähellä pitäisi olla pistorasia.
- Pystytä nanoterraario tasaiseen, tukevaan ja vedenkestävään paikkaan. Suosittelemme sopivaa akvaariopöytää (www.eheim.com). Lattian ja aluskaappien täytyy kestää sisustetun nanoterraarion paino.
- Varmista nanoterraarion asennuksessa, että alapuolisia tuuletuskanavia ei peitetä (esim. matolla). Tuuletuskanava on välttämätön nanoterraarion ilmanvaihtoon. Tarvittava ilmanvaihto ei ole mahdollista, jos tuuletuskanavan tuloilman aukko on peitossa.
- Älä koskaan kuljeta sisustettua nanoterraariota. Älä kanna nanoterraariota siihen asennetuista osista.
- Varmista lasien puhdistuksessa, että liimaus ei vahingoitu. **Ole varovainen käyttäessäsi lasinpuhdistimia, joissa on partaterä.**
- Älä käytä myrkyllisiä aineita sisältäviä puhdistusaineita.
- Terraarioiden lasien paksuus on sovitettu kuormitustilaan, ja niissä on moninkertainen staattinen varmistus. Lasien kaikki reunat on hiottu koneellisesti.
- Älä aseta lämmittimiä tai muita osia suoraan laseihin, ei sisä- eikä ulkopuolella, koske ne voivat aiheuttaa jännitystä laseihin.

Sikkerhedsanvisninger

	Læs venligst brugervejledningen og sikkerhedshenvisningerne nøje, før du sætter denne enhed i drift. Denne brugervejledning skal gemmes et sikkert sted.
	Må kun anvendes i lukkede rum i forbindelse med terrariemæssige indsatsområder.
	Strømtilslutningsledningen på dette apparat kan ikke udskiftes. En ekstern strømtilslutningsledning samt en strømtilslutningskomponent må ikke repareres. Hvis ledningen bliver beskadiget, må apparatet ikke anvendes længere. Hvis en ekstern strømtilslutningsledning eller -komponent beskadiges, skal disse altid udskiftes. Henvend dig til din faghandler eller på et EHEIM serviceværksted.
	Tilslutningledningen på dette apparat kan ikke udskiftes. Hvis ledningen bliver beskadiget, må apparatet ikke anvendes længere.
	Denne enhed kan bruges af børn over 8 år samt personer med nedsat fysisk, sensorisk eller psykisk funktionsevne, eller manglende erfaring og viden, når de er under opsyn eller bliver undervist i sikker brug af produktet og derfor forstår de dermed forbundne farer. Børn må ikke lege med apparatet. Rengøring og vedligeholdelse må ikke udføres af børn uden opsyn.
	For din egen sikkerhed betaler det sig at lade ledningen danne en drypsløjfe, som hindrer vandet i at løbe langs ledningen ned til kontakt eller stikdåse. Ved anvendelse af en fordelerstikdåse skal denne placeres højere end filtrets nettilslutning.
	Undgå at se ind i lampen ved drift i længere tid
	Apparatet – inkludert dets enkeltdeler – må ikke vaskes i oppvaskmaskin. Utstyret tåler ikke maskinvask!

	Dette produkt må ikke bortskaffes sammen med det normale husholdningsaffald. Aflevér produktet hos det lokale genbrugscenter.
CE	**Produktet er godkendt efter gældende nationale forskrifter og direktiver og opfylder EU-normene.**

Definitioner

① 7W-dagslys-LED ② ædelstål-fingaze ③ aftageligt frontglas ④ frontventilator

Varianter og mål

terrastyle 30

Bredde: 31 cm
Dybde: 31 cm
Højde: 36 cm

terrastyle 50

Bredde: 31 cm
Dybde: 31 cm
Højde: 55 cm

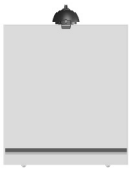

terrastyle 70

Bredde: 40 cm
Dybde: 40 cm
Højde: 45 cm

Betjening af LED-lampen

Terrariumslampe ① må kun anvendes udenfor nano-terrariet. Den er hverken vandtæt eller beskyttet mod spøjtevand. Undgå forurening for varigt at kunne bevare den nødvendige lysmængde.

Træk absolut netstikket inden alle arbejder ved elektriske anlæg påbegyndes!

Anvend og driv lamper kun i rum indenfor og kun i fuldstændig sammenbygget tilstand. Denne lampes fleksible kabel, som er anbragt udvendigt, må ikke erstattes og ændres. Når kablet er beskadiget, så henvend Dem direkte til producenten eller en autoriseret elektrofagmand.

Installation / Udtagning af LED-lampen

Til installation af LED-lampen skal De venligst "lade lampen gå i hak" i den dertil beregnede fiksering ⓐ. Sørg for at den på LED-lampen anbragte pil peger i den samme retning, som pilen på fiksering ⓑ. Såfremt lampen ikke skulle "gå direkte i hak", så drej LED-lampen lidt for at finde den rigtige "gå-i-hak-position".

LED-lampens strømforsyning skal pege bagud, væk fra nano-terrariet. Lampens strømkabelforbindelse skal pege nedad ⓒ.

Udtagningen af LED-lampen, skal ske idet den løsnes ud af anordningen, hvor den er gået i hak, gennem let træk opad.

Forsigtig: for at optimere lysindførslen i nano-terrariet, så befinder der sig ikke nogen glasrude mellem LED og nano-terrariets indvendige rum. Dermed består der, ved ikke anbragt LED-lampe, udbrudsfare for terrariedyrene.

Åbning og lukning af nano-terrariet

Nano-terrariet er udstyret med en ny åbningsmekanisme hos fronglas ③. Denne tillader Dem at åbne og lukke nano-terrariet uden fare for deres terrariedyr i to trin. På trin 1 kan frontglasset åbnes ca. 3 cm bredt til fodring og forbliver i denne position. Samtidig kan frontglasset let tages komplet af til pleje- og rengøringsarbejder og garanterer på den måde maksimal bevægelsesfrihed (trin 2).

For at åbne fronglasset, så skal De trække dette ved holdegrebet ⓓ hen mod Dem ⓔ. Frontglasset lader sig nu, til sikkerhed mod åbning ved fejltagelse og til fodring eller mod spray, åbne ca. 3 cm bredt og forbliver i denne position ⓕ.

Ønsker De nu at åbne frontglasset mere eller at fjerne det, så skal De først lukke frontglasset igen. Klap sikringshåndtaget fremad og vip efterfølgende nano-terrariets frontglas væk ⓖ. Udtagningen af frontglasset sker opad ⓗ.

For at lukke, så skal De sætte frontglasset let vippet mellem begge sideglas med underkanten i rillen i luftningsprofil ④. Nu vipper De frontglasset i så lang tid hen imod nano-terrariet, indtil der kan høres en tydelig "gå-i-hak-lyd" og sørg for at frontglasset er sikkert aflåst. Afsluttende sikrer De frontglasset igen ved at lægge om og lade sikringshåndtaget gå i hak.

Forsigtig: Frontglas er ikke sikret ved åbning med fremad smækket sikringshåndtag mod at falde ned, men ligger udelukkende på ventilationsventilen. Lad frontglasset ikke falde ned!

Henvisning: Fjern frontglasset ikke ved påklæbet håndtag/bolt fra nano-terrariet!

Henvisninger til pladsering og rengøring

- Ved opstillingen af nano-terrariet skal en egnet plads, som så vidt muligt er fri for trækluft og direkte sollys, opsøges. En stikdåse bør være umiddelbar i nærheden.
- Nano-terrarium opbygges på en plan, stabil og vandfast plads. Til det anbefaler vi et af de passende akvariemøbler (www.eheim.com). Gulve og underskabe skal kunne bære vægten af det indrettede nano-terrarium.
- Sørg ved opstillingen af nano-terrariet for, at den fornedenliggende luftkanal ikke blokeres (f.eks. gennem tæppe). Luftkanalen er nødvendig til udluftning af nano-terrariet. Ved lufttilførslen ved luftkanalen kan der ikke garanteres for en forskriftsmæssig udluftning.
- Indrettet nano-terrarium må aldrig transporteres. Tomme nano-terrarier må ikke bæres på påklistrede tilbygningsdele.
- Sørg ved rengøring af skiverne for, at tilklistringen ikke beskadiges. **Vær forsigtig ved rengøringsmidler til glas med barberblade.**
- Anvend ikke rengøringsmidler med giftige substanser.
- Terrariernes skivetykkelse er tilpasset belastningstilstanden og har en flere gange statisk sikkerhed. Alle glaskanter er maskinslebet.
- Der må ikke anbringes radiatorer direkte ved skiver eller andre tilbygningsdele. Hverken ind- eller udvendig, da der her kan opstå spændinger i glasset.

Italiano

EHEIM terrastyle

Avvertenze di sicurezza

	Prima della messa in funzione di questo apparecchio, leggere attentamente le istruzioni d'uso e le avvertenze di sicurezza e rispettarle. Conservare in buone condizioni le presenti istruzioni d'uso.
	Utilizzare solo in spazi chiusi per campi d'impiego terraristici.
	Il cavo di alimentazione dell'apparecchio non può essere sostituito. Un cavo di alimentazione / alimentatore esterno non può subire riparazioni. Se il cavo risulta danneggiato, l'apparecchio non deve più essere utilizzato. Se un cavo di alimentazione o un alimentatore esterno risultano danneggiati è sempre necessario sostituirli. Rivolgersi al rivenditore di fiducia o a un punto di assistenza EHEIM.
	Non si deve sostituire la linea di allacciamento alla rete di questo apparecchio In caso di danneggiamento della linea, l'apparecchio non potrà più essere utilizzato.

	Il presente apparecchio può essere utilizzato da bambini di età pari o superiore a 8 anni e da persone con ridotte capacità fisiche, sensoriali o mentali o prive della sufficiente esperienza o conoscenza, purché siano sorvegliate o abbiano ricevuto istruzioni sull'utilizzo in sicurezza dell'apparecchio e ne comprendano i rischi connessi. I bambini non possono giocare con l'apparecchio. La pulizia e la manutenzione da parte dell'utente non devono essere eseguite da bambini senza la supervisione di un adulto.
	Per ragioni di sicurezza si consiglia di formare con il cavo elettrico un giro per far gocciolare l'acqua con lo scopo di impedire che viene acqua che scorra lungo il cavo possa entrare nella presa. Se si usa una presa distributrice, la sistemazione deve avvenire al di sopra del collegamento alla rete del filtro.
	Durante il funzionamento non fissare troppo a lungo le lampade.
	Non lavare il dispositivo – o componenti dello stesso – in lavastoviglie. Non resiste al lavaggio in lavastoviglie!
	Non smaltire il prodotto assieme ai comuni rifiuti domestici. Consegnare il prodotto alla discarica locale autorizzata.
	Il prodotto è omologato secondo le vigenti disposizioni e direttive nazionali ed à conforme alle norme EU.

Legenda

① LED luce naturale 7W ② Garza sottile in acciaio inossidabile ③ Vetro frontale rimovibile ④ Ventilazione anteriore

Varianti e misure

terrastyle 30

Larghezza: 31 cm
Profondità: 31 cm
Altezza: 36 cm

terrastyle 50

Larghezza: 31 cm
Profondità: 31 cm
Altezza: 55 cm

terrastyle 70

Larghezza: 40 cm
Profondità: 40 cm
Altezza: 45 cm

Comando delle lampade LED

La lampada per terrari ① deve essere utilizzata soltanto esternamente al nano-terrario. Non è impermeabile all'acqua e nemmeno immune contro gli spruzzi d'acqua. Evitare lo sporco, per conservare a lungo la quantità di luce necessaria.

Prima di qualunque lavoro al sistema elettrico, staccare assolutamente la spina elettrica!

Utilizzare le lampade solo in spazi interni e mettere in funzione soltanto in stato di montaggio completo. Il cavo flessibile esterno di questa lampada non deve essere sostituito o modificato. Se il cavo si danneggia, rivolgersi direttamente al produttore o a un elettricista autorizzato.

Montaggio / Smontaggio della lampada LED

Per montare la lampada LED, innestare la lampada nell'anello di fissaggio ⓐ previsto a tale scopo. Prestare attenzione che la freccia riportata sulla lampada LED indichi nella stessa direzione della freccia sull'anello di fissaggio ⓑ. Se la lampada non dovesse scattare direttamente in posizione, ruotare leggermente la lampada LED per trovare l'esatta posizione d'innesto.

L'alimentazione elettrica della lampada LED deve indicare verso la parte posteriore del nano-terrario. Il collegamento del cavo elettrico della lampada deve indicare verso il basso ⓒ.

Per smontare la lampada LED, allentarla tirandola leggermente verso l'alto fuori dall'innesto.

Attenzione: per ottimizzare l'immissione di luce nel nano-terrario, tra il LED e il vano interno del nano-terrario si trova una piccola lastra di vetro. In questo modo non sussiste pericolo di fuga degli animali da terrario nel caso di lampada LED non ancora applicata.

Apertura e chiusura del nano-terrario

Il nano-terrario è dotato di un innovativo meccanismo d'apertura del vetro frontale ③. Questo meccanismo vi consente di aprire e chiudere il nano-terrario senza nessun pericolo per i vostri animali per terrario in due diversi stadi. Con lo stadio 1, il vetro frontale può essere aperto fino a 3 cm per dare da mangiare agli animali e resta in questa posizione. Contemporaneamente, il vetro frontale può anche essere semplicemente rimosso completamente per i lavori di cura e pulizia in modo da garantirvi il massimo della libertà di movimento all'interno del terrario (stadio 2).

Per aprire il vetro frontale, tiratelo dalla maniglia ⓓ verso di voi ⓔ. A questo punto è possibile aprire di 3 cm il vetro frontale, sia per assicurarlo contro un'apertura maggiore involontaria e sia per dare da mangiare o per spruzzare l'interno, e tenerlo in questa posizione ⓕ.

Se ora desiderate aprire ulteriormente il vetro frontale o rimuoverlo del tutto dovete prima richiuderlo, spostare in avanti la leva di sicurezza e infine rimuovere il vetro frontale dal nano-terrario ⓖ. La rimozione del vetro frontale viene effettuata verso l'alto ⓗ.

Per richiuderlo, inserire il vetro frontale leggermente inclinato tra i due vetri laterali con il bordo inferiore nella scanalatura del profilo di ventilazione anteriore ④. Ora mantenere il vetro frontale in questa posizione inclinata così a lungo, fino a sentire un chiaro scatto d'innesto nel nano-terrario e poi assicurarsi che il vetro frontale sia correttamente incastrato. Infine, assicurare nuovamente il vetro frontale riapplicando e facendo scattare in posizione la leva di sicurezza.

Attenzione: durante l'apertura, il vetro frontale con leva di sicurezza tirata in avanti non è assicurato contro un'eventuale caduta, ma poggia esclusivamente sul profilo di ventilazione. Non fare cadere per nessun motivo il vetro frontale!

Indicazione: non prelevare il vetro frontale dal nano-terrario dalla leva/barra incollate!

Indicazioni sul posizionamento e sulla pulizia

- Per l'installazione del nano-terrario, trovare un luogo adatto il più possibile libero da correnti d'aria e dai raggi diretti del sole. Sarebbe opportuno che nelle immediate vicinanze ci fosse una presa di corrente.
- Installare il nano-terrario su una superficie piana, stabile e impermeabile all'acqua. A tale proposito, raccomandiamo uno dei mobili adatti agli acquari (www.eheim.com). I pavimenti e i cassetti devono essere in grado di supportare il peso del nano-terrario installato.
- Durante l'installazione del nano-terrario prestare attenzione che il canale di ventilazione posizionato in basso non sia bloccato per nessun motivo (ad es. da un tappeto). Il canale di ventilazione è necessario all'aerazione del nano-terrario. Se si ostacola l'apporto d'aria dal canale di ventilazione, non è più possibile garantire un'aerazione corretta e necessaria.
- Non trasportare in nessun caso il nano-terrario pieno. Non sollevare il nano-terrario vuoto da parti annesse incollate.
- Durante la pulizia del vetro prestare attenzione che l'incollaggio non sia danneggiato. **Prestare molta cautela con i lavavetri a lametta da rasoio.**

- Non utilizzare detergenti contenenti sostanze tossiche.
- Lo spessore del vetro del terrario è adatto alla condizione di carico ed è dotato di plurima sicurezza statica. Tutti i bordi del vetro sono molati a macchina.
- Non applicare apparecchi di riscaldamento direttamente sulla lastra di vetro o sulle altri parti annesse, e nemmeno dentro o fuori, poiché potrebbero verificarsi delle sollecitazioni nel vetro.

Indicaciones de seguridad

	Antes de la puesta en marcha de este dispositivo se debe leer con atención y tener en cuenta el manual de instrucciones. Conservar necesariamente este manual de instrucciones.
	Usar solamente en espacios cerrados para zonas donde colocar mesas de terrarios.
	El cable de la red del aparato no puede ser sustituido. El cable de la red externo así como el bloque de alimentación no debe ser reparqado. En caso de que el cable resulta dañado, no se podrá utilizar más el aparato. En caso de daños en el cable de la red externo o en el bloque de alimentación, éstos deberán ser siempre sustituidos. En tal caso, diríjase a su comercio especializado o al servicio de atención al cliente de EHEIM.
	El cable de alimentación de este aparato no puede cambiarse. En caso de que dicho cable resulte dañado, ya no se debe utilizar el aparato.
	Este aparato puede ser utilizado por niños a partir de 8 años, así como por personas con las capacidades físicas, sensoriales o mentales mermadas o falta de experiencia y conocimientos siempre y cuando lo hagan con supervisión o hayan recibido las instrucciones necesarias para un uso seguro del aparato y comprendan sus peligros. Los niños no deben jugar con el aparato. La limpieza y el mantenimiento no puede ser realizado por niños sin supervisión.
	Por su propia seguridad se recomienda dejar que cuelgue el cable para evitar que pueda gotear el agua a lo largo del mismo hasta llegar a la caja de enchufe. Si se emplea una caja de distribución, ésta deberá estar situada por encima de la toma de corriente del filtro.
	No se use luces para el hogar, luces especiales para el uso en el acuario.
	No limpiar el aparato ni sus componentes en un lavavajillas. ¡No es resistente al lavavajillas!
	No tire este producto a la basura doméstica normal. Llévelo a su punto local de eliminación de residuos.
	El producto está aprobado según las prescripciones y directrices nacionales de cada país y cumple las normas de la UE.

Identificación de piezas

① LED diurno de 7 W ② gasas finas de acero inoxidable ③ cristal delantero extraíble ④ ventilación delantera

Variantes y dimensiones

terrastyle 30

Ancho:	31 cm
Profundidad:	31 cm
Altura:	36 cm

terrastyle 50

Ancho:	31 cm
Profundidad:	31 cm
Altura:	55 cm

terrastyle 70

Ancho:	40 cm
Profundidad:	40 cm
Altura:	45 cm

Manejo de las luces LED

La luz de terrario ① se usará solamente en el exterior del terrario Nano. No está protegida ante el agua ni salpicaduras de agua. Evite la suciedad para mantener durante más tiempo la cantidad de luz precisa.

Antes de cada trabajo en el sistema eléctrico, hay que quitar el enchufe.

Usar luces solamente en espacios interiores y poner en funcionamiento únicamente en estado totalmente montado. El cable flexible del exterior de estas luces no se puede sustituir ni cambiar. Si el cable estuviera dañado, contacte directamente con el fabricante o un electricista autorizado.

Montaje y desmontaje de las luces LED

Para el montaje de las luces LED encaje las luces en el anillo de sujeción ⓐ previsto para ello. Tenga en cuenta que la flecha colocada en las luces LED indique hacia la misma dirección que la flecha situada en el anillo de sujeción ⓑ. Si las luces no encajasen directamente, gire un poco las luces LED para encontrar la posición de encaje correcta.

La alimentación de corriente de las luces LED debe indicar hacia atrás del terrario Nano. El contacto del cable de corriente de las luces debe indicar hacia abajo ⓒ.

Para el desmontaje, soltar las luces LED con pequeña tracción hacia arriba desde el desencajamiento.

Precaución: Para mejorar la entrada de luz en el terrario Nano no hay cristal entre el LED y el espacio interior del terrario Nano. Con ello, hay riesgo de que los animales salgan del terrario por no colocar luz LED.

Apertura y cierre del terrario Nano

El terrario Nano está equipado con un mecanismo de apertura novedoso del cristal delantero ③. Este le permite la apertura y el cierre sin peligro para sus animales del terrario Nano en dos fases. En la fase 1, se puede abrir el cristal delantero para alimentar a los animales unos 3 cm y el cristal se mantiene en esa posición. Además, el cristal delantero se puede extraer sencilla y completamente para trabajos de conservación y limpieza con lo que se garantiza absoluta libertad de movimientos (fase 2).

Para la apertura del cristal delantero tire del mango ⓓ hacia usted ⓔ. El cristal delantero se puede abrir unos 3 cm para seguridad ante apertura inesperada y para alimentar o mojar a los animales y se mantiene en esa posición ⓕ.

Si desea seguir abriendo o extraer el cristal delantero, vuelva a cerrar primero el cristal delantero, tape la palanca de seguridad hacia delante e incline seguidamente el cristal delantero del terrario Nano ⓖ. La extracción del cristal delantero se realiza hacia arriba ⓗ.

Para cerrar, introduzca el cristal delantero ligeramente inclinado entre ambos cristales laterales con el borde inferior en la ranura en el perfil de ventilación delantero ④. Entonces, incline el cristal delantero hacia el terrario Nano hasta que oiga un ruido que indique que ha encajado y cerciórese de que el cristal delantero se ha bloqueado de forma segura. Finalmente, volver a asegurar el cristal delantero mediante colocación y encaje de la palanca de seguridad.

Precaución: El cristal delantero no está asegurado ante posible caída cuando se abre con la palanca de seguridad abierta hacia delante, sino que está apoyado exclusivamente sobre el perfil de ventilación. No deje caer el cristal delantero.

Indicaciones: No extraer el cristal delantero situado en la palanca o el cerrojo del terrario Nano.

Indicaciones sobre lugar de colocación y limpieza

- Al instalar el terrario Nano, buscar un lugar adecuado con la menor corriente de aire posible y luz directa solar. Debe haber un enchufe cerca.
- Instalar el terrario Nano en un lugar plano, estable y resistente al agua. Para ello recomendamos uno de los muebles de acuario adecuados (www.eheim.com). La base y los compartimentos inferiores deben poder soportar el peso del terrario Nano ajustado.
- Durante la instalación del terrario Nano, tenga en cuenta que no se bloquee el canal de ventilación de la parte inferior (p. ej., por una alfombra). Se requiere el canal de ventlación para el paso de ventilación del terrario Nano. Si se impide la llegada de aire en el canal de ventilación, no se podrá garantizar el paso de ventilación debido.
- Nunca transporte el terrario Nano ajustado. No llevar terrarios Nano vacíos en componentes de montaje pegados.
- Durante la limpieza de los cristales, tenga en cuenta no dañar los pegues. **Precaución con limpiadores de cristales con cuchillas.**
- No usar agentes limpiadores con sustancias nocivas.
- El grosor de los cristales de los terrarios se adapta al nivel de carga y posee varias capas de seguridad estática. Todos los bordes de cristal se han lijado a máquina.
- No colocar aparatos calientes u otros componentes de montaje directamente en el cristal, ni dentro ni fuera: podría causar tensiones en el cristal.

Instruções de segurança

	Antes da colocação em funcionamento deste aparelho, ler cuidadosamente e ter em atenção o manual de instruções e as indicações de segurança. Guardar bem este manual de instruções.
	Utilizar somente em locais fechados para âmbito de utilização de herpetologia.
	O cabo de rede do aparelho não pode ser substituído. Não é permitido reparar um cabo de rede externo ou uma fonte de alimentação externa. Se o cabo estiver danificado, não é permitido continuar a utilizar o aparelho. Em caso de danos num cabo de rede externo ou fonte de alimentação externa, é necessário proceder sempre á substituição dos mesmos. Dirija-se à sua loja especializada ou à filial de assistência técnica da EHEIM.
	O cabo de ligação deste aparelho não pode ser substituído. Caso este venha a ser danificado, o aparelho deixa de poder ser utilizado.

	Este aparelho pode ser utilizado por crianças com idade superior a 8 anos, bem como por pessoas com capacidades físicas, sensoriais ou mentais reduzidas ou falta de experiência e conhecimento, se tiverem sido supervisionadas ou instruídas sobre a utilização do aparelho e sobre os perigos daí resultantes. As crianças não devem brincar com o aparelho. A limpeza e a manutenção não devem ser realizadas por crianças sem supervisão.
	Para a sua própria segurança, recomenda-se formar um laço com o cabo de conexão à corrente eléctrica que evita que à água escorra pelo cabo até à tomada. Ao usar uma extensão, esta deve ser colocada acima da conexão do filtro à rede eléctrica.
	Durante a operação, não olhe para a lâmpada durante um período longo de tempo
	Não pôr o aparelho – ou partes do aparelho – na máquina de lavar louça. Não lavável na máquina!
	Não eliminar este produto com o lixo doméstico normal. Entregá-lo no posto de recolha de lixo especial da sua área.
	Este produto foi homologado conforme as respectivas leis e regulamentos nacionais e atende as exigências das normas da U.E.

Definição

① Luz LED de 7W ② Rede fina de aço inoxidável ③ Painel frontal removível ④ Ventilação frontal

Variantes e dimensões

terrastyle 30

Largura:	31 cm
Profundidade:	31 cm
Altura:	36 cm

terrastyle 50

Largura:	31 cm
Profundidade:	31 cm
Altura:	55 cm

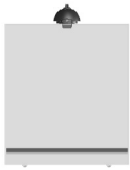

terrastyle 70

Largura:	40 cm
Profundidade:	40 cm
Altura:	45 cm

Operação da lâmpada LED

A lâmpada do terrário ① é para ser utilizada somente fora no terrário nano. Não é impermeável nem protegida contra salpicos de água. Evite sujidade para manter permanentemente a quantidade de luz necessária.

Antes de qualquer trabalho na parte eléctrica é necessário retirar a ficha!

Utilizar as lâmpadas apenas em espaços interiores e apenas completamente montadas. O cabo flexível desta lâmpada montado no exterior não deve ser substituído ou modificado. Se o cabo estiver danificado, entre em contacto directamente com o fabricante ou com um técnico autorizado.

Montagem / desmontagem da lâmpada LED

Para montagem da lâmpada LED encaixe-a no anel de fixação previsto ⓐ. Tenha atenção para que a seta constante na lâmpada LED esteja na mesma direcção da seta no anel de fixação ⓑ. Se a lâmpada não encaixar de imediato rode-a ligeiramente para encontrar a posição de encaixe correcta.

A fonte de alimentação da lâmpada LED deve ficar para trás do terrário nano. O contacto do cabo de corrente da lâmpada deve apontar para baixo ⓒ.

Para desmontar a lâmpada LED desencaixe-a do bloqueio puxando-a para cima.

Cuidado: Para optimização da entrada de luz no terrário nano, entre o LED e o espaço interior do terrário nano não existe nenhum painel de vidro. Desta forma não existe perigo de fuga dos animais do terrário devido a lâmpada LED não montada.

Abrir e fechar o terrário nano

O terrário nano está equipado com um mecanismo de abertura inovador do painel frontal ③. Isto permite um abrir e fechar seguro do terrário nano em duas etapas, sem colocar em perigo os seus animais. Na etapa 1 o painel frontal para alimentação pode ser aberto aprox. 3 cm e ser mantido nesta posição. Simultaneamente pode ser retirado completamente o painel frontal para trabalhos de manutenção e de limpeza garantido assim máxima liberdade de movimentos (etapa 2).

Para abrir o painel frontal puxe-o pela pega ⓓ para si ⓔ. O painel pode agora ser aberto aprox. 3 cm, protegido contra abertura acidental para alimentação e pulverização e permanece nesta posição ⓕ.

Se pretender abrir mais ou retirar o painel frontal, feche-o novamente, vire a patilha de segurança para a frente e, de seguida, incline o painel frontal para fora do terrário nano ⓖ. A remoção do painel frontal é efectuada para cima ⓗ.

Para fechar, coloque o painel frontal levemente inclinado entre ambos os painéis laterais com a borda inferior na ranhura do perfil de ventilação frontal ④. Agora empurre o painel frontal contra o terrário nano até ouvir claramente um som de encaixe e certifique-se que o painel frontal está bem fechado. Por fim, trave o painel frontal novamente dobrando e encaixando a patilha de segurança.

Cuidado: O painel frontal não está protegido contra quedas ao abrir com a patilha de segurança virada para a frente, estando só no perfil de ventilação. Não deixe cair o painel frontal!

Indicação: Não retirar o painel frontal da patilha/trinco colado do terrário nano.

Indicações para localização e limpeza

- Procure um espaço adequado para colocação do terrário nano, preferencialmente sem correntes de ar e Luz solar directa. Deverá existir uma tomada por perto.
- Montar o terrário nano num local plano, estável e impermeável. Para tal recomendamos um mobiliário de aquário adequado (www.eheim.com). Os pisos e armários devem poder suportar o peso do terrário nano montado.
- Tenha atenção ao colocar o terrário nano que o canal de ventilação que está por baixo não fique obstruído (por ex. pelo tapete). O canal de ventilação é necessário para a ventilação do terrário nano. Com uma alimentação de ar deficiente no canal de ventilação não pode ser assegurada uma ventilação adequada.
- Nunca transporte o terrário nano montado. Não suporte o terrário nano vazio em componentes Colados.
- Ao limpar os painéis tenha atenção que a ligação não seja danificada. **Cuidado ao Limpar os painéis com lâminas.**
- Não utilizar produtos de limpeza com substâncias tóxicas.
- A espessura dos painéis do terrário é ajustada à carga e possui segurança estática Múltipla. Todas as arestas de vidro são polidas por máquina.
- Não colocar directamente nos painéis aparelhos de aquecimento ou outros componentes, nem dentro nem fora, uma vez que podem ocorrer tensões no vidro.

Οδηγίες ασφαλείας

	Πριν θέσετε τη συσκευή αυτή σε λειτ υργία δια άστε πρ σεκτικά τις δηγίες ρήσης και τις επιση άνσεις ασφαλείας. Φυλάσσετε καλά τ εγ ειρίδι δηγιών ρήσης.
	Για χρήση αποκλειστικά σε εσωτερικούς χώρους για εφαρμογές σε τεράριουμ.
	Το καλώδιο ρεύματος της συσκευής δεν μπορεί να αντικατασταθεί. Το εξωτερικό καλώδιο ρεύματος ή το κουτί ηλεκτρικής σύνδεσης δεν μπορούν να επισκευαστούν. Σε περίπτωση μερικής ή πλήρους καταστροφής του καλώδιο, η συσκευής δεν πρέπει πια να χρησιμοποιείται. Σε περίπτωση μερικής ή πλήρους καταστροφής του εξωτερικού καλώδιο ρεύματος ή του κουτιού ηλεκτρικής σύνδεσης, αυτά πρέπει πάντα να αντικαθίστανται. Επικοινωνήστε με τον εξειδικευμένο αντιπρόσωπο του Τεχνικού Κέντρου της EHEIM.
	Το καλώδιο αυτής της συσκευής δεν μπορεί να αντικατασταθεί. Σε περίπτωση βλάβης του καλωδίου δεν επιτρέπεται να χρησιμοποιηθεί η συσκευή.
	Η συγκεκρι ένη συσκευή π ρεί να ρησι π ιείται απ παιδιά ηλικίας 8 ετών και άνω ή απ άτ α ε περι ρισ ένες σω- ατικές, αισθητηριακές ή διαν ητικές ικαν τητες ή ελλειπή ε πειρία και γνώση, εφ σ ν ρίσκ νται υπ επί λεψη ή έ υν ενη ερωθεί σ ετικά ε τ ν ασφαλή τρ π ρήσης της συσκευής και καταν ύν τ υς ενδε εν υς κινδύν υς π υ απ ρρέ υν απ αυτήν. Τα παιδιά δεν επιτρέπεται να παί υν ε τη συσκευή. ι εργασίες καθαρισ ύ και η συντήρησης της συ- σκευής απ τ ρήστη δεν επιτρέπεται να εκτελ ύνται απ παιδιά ωρίς επί λεψη.
	Για τη δική σας ασφάλεια, συνιστούμε να διατηρείτε το καλώδιο ηλεκτρικής παροχής χαλαρωμένο, ώστε ενδεχόμενη διαρροή νερού στο καλώδιο να στάζει στο μέσο χωρίς ποτέ να φτάνει στο ρευματολήπτη. Εάν για την παροχή χρησιμοποιείτε πολύμπριζο, αυτό θα πρέπει να τοποθετείται πάνω από τις ηλεκτρικές συνδέσεις του φίλτρου.
	Κατά τη λειτ υργία ην κ ιτά ετε για εγάλ διάστη α τ ν λα πτήρα.
	Μην πλένετε τη συσκευή – ή εξαρτήματα αυτής – σε πλυντήριο πιάτων. Ακατάλληλο για πλυντήριο πιάτων!
	Αυτό το προϊόν δν πιτρέπται να αποσύρται στα οικιακά απορρίμματα. Η απόσυρσή του πρέπι να γίνται στα τοπικά σημία διάθσης ιδικών απορριμμάτων.
	Το προϊόν έχει ελεγχθεί με βάση τις εκάστοτε εθνικές προδιαγραφές και τους κανονισμούς και ανταποκρίνεται στα πρότυπα της ΕΕ.

Βασικές έννοιες

① 7W- LED φυσικού φωτός- ② ανοξείδωτο-λεπτό πλέγμα ③ αποσπώμενο πρόσθιο τζάμι ④ πρόσθιος εξαερισμός

Μοντέλα και διαστάσεις

terrastyle 30

Πλάτος: 31 cm
Βάθος: 31 cm
Ύψος: 36 cm

terrastyle 50

Πλάτος: 31 cm
Βάθος: 31 cm
Ύψος: 55 cm

terrastyle 70

Πλάτος: 40 cm
Βάθος: 40 cm
Ύψος: 45 cm

Χειρισμός της λάμπας LED

Η λάμπα για τεράριουμ ① προορίζεται για αποκλειστική χρήση εξωτερικά του νάνο-τεράριουμ. Δεν είναι στεγανή ούτε διαθέτει προστασία από εκτοξευόμενο νερό. Καθαρίζετε τους ρύπους, προκειμένου να διασφαλίζεται μόνιμα η απαιτούμενη ποσότητα φωτός.

Πριν από οποιαδήποτε εργασία στα ηλεκτρικά εξαρτήματα αποσυνδέετε πάντοτε το φις από την πρίζα!

Χρησιμοποιήστε τη λάμπα μόνο σε εσωτερικούς χώρους και θέστε τη σε λειτουργία μόνον εφόσον βρίσκεται σε πλήρως συναρμολογημένη κατάσταση. Δεν επιτρέπεται η αντικατάσταση ή η τροποποίηση του εξωτερικά τοποθετημένου εύκαμπτου καλωδίου της συγκεκριμένης λάμπας. Εάν το καλώδιο υποστεί φθορές, απευθυνθείτε απευθείας στον κατασκευαστή ή σε έναν εξουσιοδοτημένο ηλεκτρολόγο.

Συναρμολόγηση / αποσυναρμολόγηση λάμπας LED

Για την συναρμολόγηση της λάμπας LED ασφαλίστε τη λάμπα στον προβλεπόμενο για το σκοπό αυτό δακτύλιο συγκράτησης ⓐ. Φροντίστε, ώστε το βέλος που βρίσκεται στην λάμπα LED να δείχνει στην ίδια κατεύθυνση με το βέλος του δακτυλίου συγκράτησης ⓑ. Εάν η λάμπα LED δεν ασφαλίζει απευθείας, περιστρέψτε την ελαφρώς μέχρι να βρείτε τη σωστή θέση ασφάλισης.

Η τροφοδοσία ρεύματος της λάμπας LED πρέπει να απομακρύνεται από το νάνο-τεράριουμ στο πίσω μέρος. Η το σημείο σύνδεσης του καλωδίου τροφοδοσίας της λάμπας πρέπει να δείχνει προς τα κάτω ⓒ.

Για να αποσυναρμολογήσετε τη λάμπα LED αποσυνδέστε την από το δακτύλιο συγκράτησης τραβώντας ελαφρά προς τα πάνω.

Προσοχή: για τη βελτιστοποίηση της εκπομπής φωτός στο νάνο-τεράριουμ, ανάμεσα στη LED και στον εσωτερικό χώρο του νάνο-τεράριουμ δεν υπάρχει κανένα τζάμι. Για αυτό, εάν δεν έχει συναρμολογηθεί καμία λάμπα LED υπάρχει κίνδυνος διαφυγής των ερπετών του τεράριουμ.

Άνοιγμα και κλείσιμο του νάνο-τεράριουμ

Το νάνο-τεράριουμ διαθέτει έναν καινοτόμο μηχανισμό ανοίγματος του τζαμιού της πρόσοψης ③. Με αυτόν είναι δυνατό να ανοίγετε και να κλείνετε το νανο-τεράριουμ σε δύο στάδια χωρίς κίνδυνο για τα φιλοξενούμενα ερπετά. Στο στάδιο 1 το πρόσθιο τζάμι μπορεί να ανοιχτεί για το τάισμα περ. 3 cm παραμένοντας σε αυτήν τη θέση. Επίσης το πρόσθιο τζάμι μπορεί να αφαιρεθεί εντελώς για τον εργασίες καθαρισμού και την περιποίησης επιτρέποντας κατ' αυτό τον τρόπο μέγιστη ελευθερία κινήσεων (στάδιο 2).

Για να ανοίξετε το πρόσθιο τζάμι τραβήξτε το από τη λαβή συγκράτησης ⓓ προς το μέρος σας ⓔ. Το πρόσθιο τζάμι ανοίγει για περ. 3 cm για λόγους ασφαλείας και για τάισμα ή ψεκασμό και παραμένει σε αυτή τη θέση ⓕ.

Εάν θέλετε να ανοίξετε περισσότερο ή να αφαιρέσετε το πρόσθιο τζάμι, πρώτα ξανακλείστε το , γυρίστε τον μοχλό ασφαλείας προς τα εμπρός και μετά αφαιρέστε το πρόσθιο τζάμι από το νάνο-τεράριουμ ⓖ. Η αφαίρεση του πρόσθιου τζαμιού επιτυγχάνεται τραβώντας το προς τα πάνω ⓗ.

Για να το κλείσετε τοποθετήστε το πρόσθιο τζάμι υπό ελαφρά κλίση ανάμεσα στα δύο πλευρικά τζάμια με το κάτω άκρο να εισέρχεται στην εγκοπή που βρίσκεται στο πρόσθιο προφίλ εξαερισμού ④. Τώρα ωθήστε το πρόσθιο τζάμι προς το νάνο-τεράριουμ μέχρι να ακουστεί ο ήχος ασφάλισης (κλικ κουμπώματος) και βεβαιωθείτε, πως το πρόσθιο τζάμι είναι έχει κλειδώσει ασφαλώς. Στη συνέχεια ξανά ασφαλίστε το πρόσθιο τζάμι ανασηκώνοντας τον μοχλό ασφαλείας.

Προσοχή: όταν ο μοχλός ασφαλείας είναι αναδιπλωμένος προς τα εμπρός και ανοιχτεί το πρόσθιο τζάμι τότε αυτό δεν είναι ασφαλές από ενδεχόμενη πτώση, αλλά στηρίζεται μόνο στο προφίλ εξαερισμού. Μην αφήσετε το πρόσθιο τζάμι να πέσει κάτω!

Υπόδειξη: Μην αφαιρείτε το τζάμι πρόσοψης από το νάνο-τεράριουμ κρατώντας τον κολλημένο μοχλό/ασφάλειας!

Υποδείξεις σχετικά με το χώρο τοποθέτησης και τον καθαρισμό

- Κατά την τοποθέτηση του νάνο-τεράριου επιλέξτε ένα κατάλληλο μέρος όσο το δυνατόν λιγότερο εκτεθειμένο σε ρεύματα αέρα και σε απευθείας ηλιακή ακτινοβολία. Κοντά στο σημείο πρέπει να βρίσκεται μία πρίζα.

- Συναρμολογήστε το νάνο-τεράριουμ σε ένα επίπεδο, σταθερό και υδατοστεγές σημείο. Για το σκοπό αυτό συνιστούμε ένα κατάλληλο έπιπλο ενυδρείου (www.eheim.com). Τα δάπεδα και οι βάσεις ερμάρια πρέπει να αντέχουν το βάρος του συναρμολογημένου τεράριουμ.
- Κατά την τοποθέτηση του νάνο-τεράριουμ φροντίστε, ώστε να μην εμποδίζεται το κανάλι εξαερισμού που βρίσκεται στο κάτω μέρος (π.χ. από το χαλί). Το κανάλι εξαερισμού είναι απαραίτητο για τον αερισμό του νάνο-τεράριουμ. Στην περίπτωση που παρεμποδίζεται η ροή αέρα στο κανάλι εξαερισμού δεν εξασφαλίζεται ο σωστός αερισμός.
- Ποτέ μην μεταφέρετε το συναρμολογημένο νάνο-τεράριουμ. Μην σηκώνετε άδεια νάνο-τεράριουμ πιάνοντας τα από δομικά στοιχεία κολλημένα σε αυτά.
- Κατά τον καθαρισμό των τζαμιών φροντίστε, ώστε η συγκόλληση να μην υποστεί φθορά. **Επιδείξτε ιδιαίτερη προσοχή κατά τη χρήση εργαλείων καθαρισμού τζαμιών με ξυραφάκι**.
- Μην χρησιμοποιείτε καθαριστικά με τοξικές ουσίες.
- Το πάχος των τζαμιών των τεράριουμ είναι ανάλογο των φορτίων που δέχονται και διαθέτουν πολλαπλή στατική ασφάλεια. Όλες οι γυάλινες ακμές έχουν λειανθεί με μηχανική επεξεργασία.
- Μην τοποθετείτε θερμαντικές συσκευές σε άμεση επαφή με τα τζάμια ή άλλα δομικά στοιχεία, ούτε εσωτερικά ούτε εξωτερικά, γιατί είναι δυνατή η πρόκληση τάσεων στο τζάμι

Česky

Bezpečnostní pokyny

	Před uvedením tohoto zařízení do provozu si pozorně přečtěte návod k obsluze a bezpečnostní pokyny a řiďte se jimi. Tento návod k obsluze si bezpodmínečně dobře uschovejte.
	Používejte pouze v uzavřených prostorách pro terarijní použití.
	Přívodní síťový kabel přístroje nelze vyměňovat. Externí síťový kabel a síťový zdroj je zakázáno opravovat. V případě poškození kabelu je zakázáno přístroj dále používat. V případě poškození externího síťového kabelu nebozdroje se tato zařízení musí vyměnit. Obraťte se na svého specializovaného prodejce nebo na servis společnosti EHEIM.
	Přípojnou šňůru tohoto spotřebiče nelze nahradit. Poškodí-li se přívod, nesmí se spotřebič používat.
	Přístroj smějí používat děti od 8 let a osoby se sníženými fyzickými, senzorickými nebo mentálními schopnostmi, nebo osoby s nedostatečnou zkušeností a znalostmi za předpokladu, že budou pod dozorem, nebo budou poučeny o bezpečném použití přístroje a porozumějí nebezpečím, která z použití přístroje plynou. Děti si nesmějí s přístrojem hrát. Čištění a běžnou údržbu nesmějí provádět děti bez dozoru.
	Pro Vaši vlastní bezpečnost doporučujeme na kabelu síťového zapojení vytvořit smyčku, abyste zamezili průniku vody podél kabelu do elektrické zásuvky. Pokud používáte rozdvojku, musí být umístěna v horní části připojení filtru k síti. 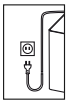
	Nedívejte se delší dobu do zapnutých světel
	Přístroj ani jeho části nemyjte v myčce. Ani přístroj ani jeho části nejsou odolné proti vlivům mytí v myčce.
	Tento produkt nevyhazujte do normálního domovního odpadu. Odevzdejte jej do místní sběrny resp. do místa pro likvidaci odpadu.
	Výrobek je schválen podle platných národních předpisů a směrnic a odpovídá normám EU.

Vysvětlení pojmů

① 7W LED pro denní svícení ② jemná gáza z ušlechtilé oceli ③ snímatelné přední sklo ④ přední větrání

Varianty a rozměry

terrastyle 30

Šířka: 31 cm
hloubka: 31 cm
výška: 36 cm

terrastyle 50

Šířka: 31 cm
hloubka: 31 cm
výška: 55 cm

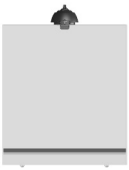

terrastyle 70

Šířka: 40 cm
hloubka: 40 cm
výška: 45 cm

Ovládání LED světla

Terarijní světlo ① se musí používat pouze mimo nano terárium. Není vodotěsné ani chráněné proti stříkající vodě. Zamezte znečištění, abyste trvale zajistili potřebné množství světla.

Přede všemi pracemi na elektrické části bezpodmínečně vytáhněte síťový konektor!

Světla používejte pouze ve vnitřních prostorách a provozujte je pouze kompletně sestavená. Vnější flexibilní kabel tohoto světla se nesmí nahradit ani upravovat. Pokud je kabel poškozený, obraťte se přímo na výrobce nebo na autorizovaného elektrikáře.

Montáž / demontáž LED světla

Pro montáž LED světla zacvakněte světlo do určeného fixačního kroužku ⓐ. Dávejte pozor, aby šipka na LED světlu ukazovala stejným směrem jako šipka na fixačním kroužku ⓑ. Pokud by světlo nezacvaklo přímo, otočte trochu LED světlo a najděte správnou polohu pro zacvaknutí.

Zdroj LED světla musí ukazovat dozadu od nano terária. Kontaktování proudového kabelu světla musí ukazovat dolů ⓒ.

Při demontáži uvolněte LED světlo lehkým tahem nahoru z aretace.

Pozor: pro optimalizaci vstupu světla do nano terária se nachází mezi LED a vnitřním prostorem nano terária malá skleněná tabulka. Nehrozí tak nebezpečí úniku terarijních zvířat, pokud není umístěno LED světlo.

Otevření a zavření nano terária

Nano terárium je vybaveno moderním otvíracím mechanismem předního skla ③. Umožní Vám bezpečné otevření a zavření nano terária bez ohrožení terarijních zvířat ve dvou stupních. V 1. stupni se může přední sklo otevřít o cca 3 cm kvůli krmení a zůstane v této poloze. Současně se může přední sklo jednoduše kompletně vyjmout při čištění a údržbě a zaručuje tak maximální svobodu pohybu (2. stupeň).

Pro otevření předního skla vytáhněte k sobě ⓔ úchytku ⓓ. Přední sklo teď můžete pootevřít o cca 3 cm, je zabezpečeno proti otevření omylem a pro krmení nebo postřikování a zůstane v této poloze ⓕ.

Pokud teď budete chtít otevřít přední sklo víc nebo jej odstranit, zavřete nejprve přední sklo, zaklapněte pojistnou páčku dopředu a potom odklopte přední sklo nano terária ⓖ. Vyjmutí předního skla se provádí směrem nahoru ⓗ.

Pro zavření zasuňte trochu nakloněné přední sklo mezi oběma bočními skly spodní hranou do drážky ve předním větracím profilu ④. Nakloňte přední sklo k nano teráriu, dokud neuslyšíte zřetelný zvuk při zacvaknutí. Ujistěte se, že je přední sklo bezpečně zaaretované. Potom zajistěte přední sklo přeložením a zacvaknutím pojistného háčku.

Pozor: přední sklo není při otevření s pojistným háčkem zaklapnutým dopředu zajištěné proti spadnutí, ale přiléhá pouze na větrací profil. Nenechejte přední sklo spadnout!

Upozornění: přední sklo nevytahujte z nano terária za nalepenou páčku / pojistku!

Pokyny pro stanoviště a čištění

- Při postavení nano terária najděte vhodné místo, pokud možno bez průvanu a přímého slunečního záření. V bezprostřední blízkosti by měla být zásuvka.
- Nano terárium postavte na rovné, stabilní a vodotěsné místo. Doporučujeme vhodný akvarijní nábytek (www.eheim.com). Podlaha a spodní skříňky musí mít vhodnou nosnost odpovídající hmotnosti zařízeného nano terária.
- Při postavení nano terária dávejte pozor, aby spodní ventilační kanál nebyl zablokovaný (např. kobercem). Větrací kanál je nutný pro větrání nano terária. V případě omezeného přívodu vzduchu na ventilačním kanálu nelze zaručit řádné provětrávání.
- Nikdy nepřepravujte zařízené nano terárium. **Prázdná nano terária nenoste za přídavné nalepené části.**
- Při čištění skel dávejte pozor, aby se slepení nepoškodilo. Dávejte pozor u čističů skel s čepelemi.
- Nepoužívejte čistidla s toxickými látkami.
- Tloušťka skel terárií je uzpůsobena stavu zatížení a je staticky bezpečná. Všechny hrany skel jsou strojově broušené.
- Nedávejte přímo na skla nebo jiné přídavné části uvnitř ani vně topná zařízení, protože ve skle může vznikat napětí.

Magyar

Biztonsági tudnivalók

	A készülék használata előtt olvassa el figyelmesen a kezelési útmutatót és a biztonsági útmutatásokat. A kezelési útmutatót feltétlenül jól őrizze meg.
	Csak terráriumi területen való felhasználásra zárt helyiségekben.
	A készülék hálózati kábele nem pótolható. Egy külső hálózati kábelt, valamint hálózati egységet nem szabad javítani. A kábel sérülése esetén a készüléket tovább nem szabad használni. Egy külső hálózati kábel vagy hálózati egység sérülése esetén ezeket mindig ki kell cserélni. Forduljon szakkereskedőjéhez vagy EHEIM szervizéhez.
	A készülék hálózati csatlakozó vezetékét nem lehet más vezetékkel helyettesí-teni. A vezeték meghibásodása esetén a készüléket már nem szabad használni.
	Ezt a készüléket 8 éves vagy annál idősebb gyermekek és korlátozott testi, szellemi vagy érzékelő képességekkel rendelkező, illetve a szükséges tapasztalat és/vagy tudás híján lévő személyek csak akkor használhatják, ha a készülék használata közben felügyelet alatt állnak, vagy ismertették velük a készülék biztonságos használatát, és megértették a benne rejlő veszélyeket. Gyermekek nem játszhatnak a készülékkel. A tisztítást és saját kezű karbantartást gyermekek csak akkor végezhetik, ha felnőtt felügyeli őket.
	Saját biztonsága érdekében ajánlatos a hálózati vezetéken egy csöpögőhurkot képezni, amely megakadályozza, hogy az esetleg a kábel mentén folyó víz a konnektorba jusson. Ha elosztókonnektort használ, akkor azt a szűrő hálózati csatlakozója fölé kell helyeznie. 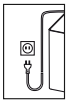

	A lámpa fényébe nem szabad hosszabb ideig belenézni
	A készüléket – vagy annak részeit – nem szabad mosogatógépben tisztítani. A mosogatógép károkat okozhat benne!
	A termék szokványos háztartási hulladékkal együtt nem ártalmatlanítható. Ártalmatlaníttassa a helyi hulladékkezelővel.
	A terméket a mindenkori nemzeti előírások és irányelvek szerint engedélyezték, és az Európai Unió szabványainak megfelel.

Fogalom meghatározás

① 7W-os nappali fényű LED ② nemesacél finom szövet ③ levehető első üveg ④ első szellőzés

Változatok és méretek

terrastyle 30

Szélesség: 31 cm
Mélység: 31 cm
Magasság: 36 cm

terrastyle 50

Szélesség: 31 cm
Mélység: 31 cm
Magasság: 55 cm

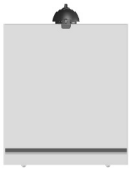

terrastyle 70

Szélesség: 40 cm
Mélység: 40 cm
Magasság: 45 cm

A LED lámpa kezelése

Az ①-es terráriumi lámpa csak a nano terráriumon kívül használható. A lámpa nem vízálló és nem védett fröccsenő vízzel szemben. Kerülje el a szennyeződéseket annak érdekében, hogy tartósan elérhesse a szükséges fénymennyiséget.

Valamennyi az elektromosságon végzendő munka előtt mindenképpen húzza ki a hálózati csatlakozót!

A lámpát csak beltérben és teljesen összeszerelt állapotban üzemeltesse. A lámpa kívül felszerelt flexibilis vezetékét nem szabad áthelyezni vagy megváltoztatni. Amennyiben a vezeték megsérült, forduljon közvetlenül a gyártóhoz, vagy egy képzett villamos szakemberhez.

A LED lámpa beszerelése / kiszerelése

A LED lámpa beszereléséhez, kérjük, pattintsa be a lámpat az arra kijelölt rögzítőgyűrűbe ⓐ. Figyeljen arra, hogy a LED lámpán lévő nyíl ugyanabba az irányba mutasson, mint a nyíl a rögzítőgyűrűn ⓑ. Amennyiben a lámpa nem pattan be közvetlenül, forgassa el egy kicsit a LED lámpát, hogy megtalálhassa az arra megfelelő helyzetet.

A LED lámpa áramellátásának hátrafelé, a nano terráriumtól elvezető irányba kell néznie. A lámpa áramvezetékének érintkezője lefelé kell nézzen ⓒ.

A LED lámpa kiszereléséhez húzza ki azt kicsit felfelé a reteszeléséből.

Figyelem: a nano terrátiumba való optimális fénybelépés érdekében a LED és a nano terrárium beltere között nincs üveg. Így fel nem szerelt LED lámpa esetén fennáll a veszélye annak, hogy a terráriumban élő állatok megszökhetnek.

A nano terrárium felnyitása és lezárása

A nano terráriumot az első üvegen ③ újszerű nyitómechanizmussal látták el. Ez két lépésben lehetővé teszi Önnek a nano terrárium veszélytelen fenyitását és lezárását anélkül, hogy veszélyeztetné a terráriumában élő állatokat. Az 1 lépésben az etetéshez az első üveget ki lehet nyitni kb. 3 cm-re és az ebben a pozícióban marad. Emellett az első üveget ápoláshoz és tisztításhoz egyszerűen teljesen le lehet venni és az így maximális mozgásszabadságot biztosít (2. fokozat).

Az elő üveg felnyitásához húzza azt a fogantyúnál fogva ⓓ maga felé ⓔ. Az első üveget így, a véletlen nyitás elkerülése elleni biztonság érdekében, valamint etetéshez vagy bepermetezéshez, kb. 3 cm-re lehet kinyitni és az ebben a pozícióban marad ⓕ.

Amennyiben az első üveget jobban ki akarja nyitni, vagy azt le akarja venni, először csukja be újra az első üveget, kattintsa előre a biztonsági kart, majd ezt követően döntse le az első üveget nano terráriumról ⓖ. Az első üveg kivétele felfelé történik ⓗ.

Záráshoz helyezze az első üveget enyhén döntve a két oldalsó üveg közé az alsó szélével a horonyba az első szellőzőprofilon ④. Ezután döntse az első üveget a nano terrárium felé, míg egy egyértelmű bekattanó hangot nem hall és győződjön meg arról, hogy az első üveg biztosan bepattant-e. Ezt követően rögzítse újra az első üveget a biztonsági kar áthajtásával és bepattintásával.

Figyelem: az első üveg nyitás közben előre hajtott biztonsági kar mellet nem védett leesés ellen, az kizárólag a szellőzőprofilon áll. Ne ejtse le az első üveget!

Utasítás: ne vegye le az első üveget a felragasztott karnál/retesznél fogva a nano terráriumból!

A tárolásra és tisztításra vonatkozó utasítások

- A nano terrárium egy megfelelő helyre való felállításakor keressen egy huzattól és közvetlen napsugárzástól lehetőleg védett helyet. Legyen a közvetlen közelben egy csatlakozó aljzat.
- Helyezze a nano terráriumot egy sima, stabil és vízálló helyre. Ehhez javasoljuk egy megfelelő akváriumtartó bútor (www.eheim.com) használatát. A padlózat és az alá helyezett szekrény el kell bírja a berendezett nano terrárium súlyát.
- A nano terrárium felállításakor figyeljen arra, hogy ne zárja el az alul lévő szelőzőcsatornát (pl. egy szőnyeggel). A szellőzőcsatornára szükség van a nano terrárium szellőztetéséhez. A szellőzőcsatornán akadályozott levegőbeáramlás esetén nem lehet biztosítani a megfelelő szellőztetést.
- Soha ne szállítson berendezett nano terráriumot. Ne szállítsa az üres nano terráriumot a felragasztott elemeinél fogva.
- Az üvegek tisztításakor figyeljen arra, hogy a ragasztás ne rongálódjon meg. **Legyen óvatos a borotvapengés ablaktisztitók használatakor.**
- Ne használjon mérgező anyagokat tartalmazó tisztítószert.
- A terrárium üvegének vastagságát a terhelési állapothoz igazították és többszörös statikus biztonsággal rendelkezik. Az üvegek peremét géppel csiszolták.
- Ne helyezzen fűtő berendezéseket közvetlenül az üvegekre vagy más felszerelt komponensre se belül, se kívül, mert az üvegen feszültség léphet fel.

Polski

EHEIM terrastyle

Wskazówki bezpieczeństwa

	Przed uruchomieniem urządzenia przeczytać dokładnie instrukcję eksploatacji oraz wskazówki bezpieczeństwa i przestrzegać ich. Zachować instrukcję eksploatacji.
	Stosować wyłącznie w pomieszczeniach zamkniętych, do celów terrarystycznych.
	Kabla sieciowego urządzenia nie wymienia się. Nie przewiduje się naprawy kabla sieciowego oraz zasilacza. Urządzenie z uszkodzonym kablem nie nadaje się do użytku. Uszkodzony kabel zewnętrzny lub zasilacz należy niezwłocznie wymienić. Skontaktuj się ze sprzedawcą lub najbliższym serwisem EHEIM.

	Przewodu zasilającego nie da się wymienić. W przypadku uszkodzenia przewodu urządzenie wycofać z użycia.
	Dzieci w wieku od ośmiu lat oraz osoby o ograniczonej sprawności fizycznej, sensorycznej lub intelektualnej lub nieposiadające odpowiedniego doświadczenia i wiedzy mogą używać urządzenia tylko pod nadzorem lub jeżeli zostały poinstruowane o sposobie bezpiecznego użytkowania urządzenia i zrozumiały zagrożenia związane z jego użytkowaniem. Dzieciom nie wolno bawić się urządzeniem. Dzieciom bez nadzoru nie wolno przeprowadzać czyszczenia ani konserwacji urządzenia.
	Dla własnego bezpieczeństwa zalecamy ułożenie przewodu sieciowego w taki sposób, aby utworzyła się pętla poniżej gniazdka sieciowego, z której kapie woda spływająca ewentualnie wzdłuż kabla, chroniąc tym samym gniazdko. W razie użycia rozdzielaczowego gniazdka wtykowego musi ono być umieszczone powyżej przyłącza zasilania sieciowego filtra.
	Podczas eksploatacji nie patrzeć w lampę przez dłuższy czas
	Urządzenia lub jego elementów nie można myć w zmywarce. Nie przeznaczone do mycia w zmywarkach!
	Nie wyrzucać tego produktu wraz ze zwykłymi śmieciami domowymi. Urządzenie oddać do lokalnej zbiornicy odpadów.
	Wyrób jest dopuszczony do obrotu na podstawie zgodności z krajowymi przepisami i odpowiada wytycznym norm UE.

Budowa

① Światło dzienne LED 7W ② Drobna siatka ze stali nierdzewnej ③ Zdejmowana szyba frontowa ④ Wentylacja frontowa

Warianty i wymiary

terrastyle 30

Szerokość: 31 cm
Głębokość: 31 cm
Wysokość: 36 cm

terrastyle 50

Szerokość: 31 cm
Głębokość: 31 cm
Wysokość: 55 cm

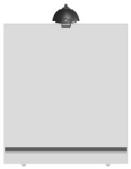

terrastyle 70

Szerokość: 40 cm
Głębokość: 40 cm
Wysokość: 45 cm

Obsługa lampy LED

Lampę ① należy stosować wyłącznie na zewnątrz nanoterrarium. Nie jest ona wodoszczelna ani bryzgoszczelna. Unikać zabrudzeń, aby utrzymać konieczną, stałą ilość światła.

Przed wszelkimi pracami przy instalacji elektrycznej koniecznie wyciągnąć wtyczkę z gniazdka!

Lamp używać wyłącznie w pomieszczeniach i tylko w stanie całkowicie zmontowanym. Nie wolno wymieniać ani modyfikować elastycznego przewodu lampy przymocowanego na zewnątrz. W przypadku uszkodzenia przewodu należy zwrócić się bezpośrednio do producenta albo do autoryzowanego specjalisty elektryka.

Zamontowanie / Wymontowanie lampy LED

Zamontować lampę LED przez zablokowanie jej w specjalnym pierścieniu mocującym ⓐ. Zwrócić uwagę na to, aby strzałka na lampie LED była skierowana w tę samą stronę co strzałka na pierścieniu mocującym ⓑ. W razie trudności z zablokowaniem lampy LED należy ją nieco obrócić, tak by znaleźć położenie blokujące.

Zasilanie elektryczne lampy LED musi być skierowane ku tyłowi nanoterrarium. Styki przewodu zasilania lampy muszą być skierowane ku dołowi ⓒ.

W celu wymontowania lampy LED należy uwolnić ją z blokady przez lekkie pociągnięcie w górę.

Uwaga! W celu uzyskania optymalnego oświetlenia nanoterrarium pomiędzy diodą LED a wnętrzem nanoterrarium nie przewidziano szyby. Z tego względu, w przypadku braku lampy LED w przeznaczonym na nią otworze istnieje niebezpieczeństwo wydostania się zwierząt z terrarium.

Otwieranie i zamykanie nanoterrarium

Nanoterrarium wyposażono w nowatorski mechanizm otwierania szyby frontowej ③. Pozwala on na bezpieczne otwieranie i zamykanie nanoterrarium w dwóch etapach, bez stwarzania zagrożenia dla przebywających w nim zwierząt. Etap 1 to uchylenie szyby na ok. 3 cm w celu karmienia zwierząt. Tak otwarta szyba pozostaje w swoim położeniu. Jednocześnie w celu przeprowadzenia prac pielęgnacyjnych i czyszczenia szybę frontową można bez trudu całkowicie zdjąć, co gwarantuje maksymalną swobodę ruchu (etap 2).

W celu otwarcia szyby frontowej pociągnąć ją ku sobie ⓔ za uchwyt ⓓ. W ten sposób szybę frontową można uchylić na ok. 3 cm, co zapobiega przypadkowemu otwarciu i pozwala na karmienie zwierząt oraz spryskiwanie terrarium. Uchylona szyba pozostaje w swoim położeniu ⓕ.

Jeżeli konieczne jest szersze otwarcie lub wyjęcie szyby frontowej, należy najpierw ponownie ją zamknąć, odchylić dźwignię zabezpieczającą do przodu, a następnie przechylić szybę frontową nanoterrarium ⓖ. Szybę frontową wyjmuje się w górę ⓗ.

W celu zamknięcia należy lekko przechyloną szybę frontową umieścić pomiędzy szybami bocznymi, dolną krawędzią w rowku przedniego profilu wentylacyjnego ④. Szybę frontową przechylać następnie w kierunku nanoterrarium, aż słyszalny będzie wyraźny odgłos zablokowania. Upewnić się, że szyba frontowa bezpiecznie się zablokowała. Na zakończenie zabezpieczyć szybę frontową przez przełożenie i zablokowanie dźwigni zabezpieczającej.

Uwaga! Podczas otwierania z odchyloną do przodu dźwignią zabezpieczającą szyba frontowa nie jest zabezpieczona przed spadnięciem, a leży jedynie na profilu wentylacyjnym. Nie upuścić szyby frontowej!

Wskazówka: Nie wyjmować szyby frontowej trzymając za przyklejoną dźwignię/rygiel!

Wskazówki dotyczące miejsca ustawienia i czyszczenia

- Nanoterrarium ustawić w miarę możliwości w miejscu wolnym od przeciągów i bezpośredniego nasłonecznienia. W pobliżu powinno znajdować się gniazdko elektryczne.
- Ustawić nanoterrarium na równym, stabilnym i wodoodpornym podłożu. Zalecamy do tego jeden z pasujących mebli akwarystycznych (www.eheim.com). Podłoga oraz szafka muszą mieć nośność dostosowaną do masy urządzonego nanoterrarium.
- Podczas ustawiania nanoterrarium uważać na to, aby nie zasłonić znajdującego się na dole kanału wentylacyjnego (np. dywanem). Kanał ten jest niezbędny do wentylacji nanoterrarium. W przypadku zakłóconego dopływu powietrza nie jest możliwa prawidłowa wentylacja.
- Nigdy nie transportować urządzonego nanoterrarium. Nie przenosić pustego nanoterrarium chwytając za przyklejone elementy.
- Podczas czyszczenia szyb uważać, aby nie uszkodzić miejsc klejenia. **Zachować ostrożność podczas czyszczenia szyb żyletką.**
- Nie stosować środków czyszczących zawierających substancje toksyczne.
- Grubość szyb terrariów jest dostosowana do ich obciążenia, tak by zapewnić maksymalne bezpieczeństwo statyczne. Wszystkie krawędzie szklane oszlifowano maszynowo.
- Nie mocować urządzeń grzewczych bezpośrednio na szybach ani innych elementach nanoterrarium, zarówno w jego wnętrzu jak i na zewnątrz, ponieważ może dojść do powstania napięć w szkle.

Bezpečnostné pokyny

	Pred uvedením tohto prístroja do prevádzky si pozorne prečítajte a dodržiavajte návod na obsluhu a bezpečnostné upozornenia. Dobre uchovajte tento návod na obsluhu.
	Používať iba v uzatvorených miestnostiach vyhradených na terárioví účely.
	Prívodný sieťový kábel prístroja nie je možné vymieňať. Externý sieťový kábel a sieťový zdroj je zakázané opravovať. V prípade poškodenia kábla je zakázané prístroj ďalej používať. V prípade poškodenia externého sieťového kábla alebo zdroja sa tieto zariadenia musia vymeniť. Obráťte sa na Vašu odbornú predajňu, alebo na služby zákazníkom firmy EHEIM.
	Prívodné vedenie tohto spotrebiča sa nedá nahradiť. Ak sa prívodné vedenie poškodí, potom sa prístroj nesmie používať.
	Deti od 8 rokov ako aj osoby s obmedzenými fyzickými, senzorickými alebo mentálnymi schopnosťami alebo s nedostatočnými skúsenosťami a vedomosťami môžu používať tento prístroj len ak sú pod dozorom alebo boli poučené o bezpečnom používaní prístroja a rozumejú rizikám, ktoré z toho vyplývajú. Deti sa s prístrojom nesmú hrať. Deti nesmú vykonávať čistenie a údržbu bez dozoru.
	Pre Vašu bezpečnosť doporučujeme, urobiť na prívodnom kábli slučku na odkvapkávanie, ktorá zamedzí, aby sa eventuálne po kábli stekajúca voda nedostala do sieťovej zástrčky. Pri použití zástrčkovej lišty musí byť táto umiestnená nad sieťovou prípojkou filtra. 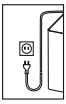
	Nepozerajte sa dlhší čas do zapnutých svetiel
	Prístroj – alebo jeho časti – nečistite v umývačke riadu. Nie je odolný voči umývačkám riadu!
	Tento výrobok sa nesmie odstrániť s normálnym domácim odpadom. Odovzdajte ho vo vašej miestnej zberni zvláštnych odpadov.
	Výrobok bol schválený podľa platných národných predpisov a smerníc a zodpovedá normám EU.

Vymedzenie pojmov

① 7 W denné LED svietidlo ② Jemná sieťka z ušľachtilej ocele ③ Odnímateľné predné sklo ④ Predný vetrací otvor

Varianty a rozmery

terrastyle 30

Šírka: 31 cm
Hĺbka: 31 cm
Výška: 36 cm

terrastyle 50

Šírka: 31 cm
Hĺbka: 31 cm
Výška: 55 cm

terrastyle 70

Šírka: 40 cm
Hĺbka: 40 cm
Výška: 45 cm

Obsluha LED svietidla

Terárioví svietidlo ① sa smie používať výlučne mimo nano-terária. Nie je ani vodotesné, ani odolné voči striekajúcej vode. Na zachovanie dostatočného osvetlenia ho vždy udržiavajte čisté.

Pred všetkými prácami na elektrickom vybavení odpojte zariadenie od elektriny!

Svietidlá používajte výlučne v interiéri a vždy v úplne zmontovanom stave. Zvonka pripevnený flexibilný kábel toho svietidla sa nesmie vymieňať ani upravovať. V prípade poškodenia kábla sa obráťte priamo na výrobcu alebo kvalifikovaného elektrikára.

Montáž / demontáž LED svietidla

Montáž LED svietidla – zaistite svietidlo v upevňovacom krúžku ⓐ určenom na tento účel. Dbajte pritom na to, aby šípka na LED svietidle bola otočená rovnakým smerom ako šípka vyznačená na upevňovacom krúžku ⓑ. Ak sa svietidlo nezaistí na prvýkrát, miernym pootočením LED svietidla nájdite správnu polohu na zaistenie.

Elektrické napájanie LED svietidla musí smerovať dozadu od nano-terária. Kontaktné prípojky elektrického kábla svietidla musia byť otočené smerom nadol ⓒ.

Demontáž – jemne potiahnite LED svietidlo nahor a uvoľnite ho z držiaka.

Pozor: Aby mohlo svetlo optimálne prenikať do nano-terária, nie je medzi LED svietidlom a vnútorným priestorom nano-terária vložené žiadne sklo. V dôsledku toho hrozí pri demontovanom LED svietidle riziko úniku živočíchov z terária.

Otvorenie a zatvorenie nano-terária

Nano-terárium je vybavené moderným otváracím mechanizmom predného skla ③. Vďaka nemu môžete bezpečne v dvoch úrovniach otvárať a zatvárať nano-terárium bez ohrozenia živočíchov vo vašom teráriu. Pri úrovni 1 sa predné sklo otvorí a vyklopí o cca 3 cm a ostane zaistené v tejto polohe, ktorá slúži na kŕmenie živočíchov. Zároveň môžete predné sklo pri údržbe alebo čistení jednoducho úplne demontovať, vďaka čomu získate maximálnu voľnosť pohybu (úroveň 2).

Ak chcete predné sklo otvoriť, potiahnite za úchytku na ňom ⓓ a pritiahnite ho smerom k sebe ⓔ. Predné sklo sa pritom z bezpečnostných dôvodov (proti náhodnému otvoreniu) a na účely kŕmenia alebo zavlažovania vyklopí o cca 3 cm a zostane zaistené v tejto polohe ⓕ.

Ak potom chcete predné sklo otvoriť ešte viac alebo ho úplne odstrániť, najskôr ho znova zatvorte, vyklopte zaisťovaciu páčku dopredu a následne vyklopte predné sklo smerom od nano-terária ⓖ. Predné sklo potom úplne vyberiete vytiahnutím smerom nahor ⓗ.

Ak chcete terárium zatvoriť, predné sklo mierne nakloňte a zasuňte jeho spodný okraj do drážky v prednom vetracom profile medzi oboma bočnými sklami ④. Teraz prisúvajte predné sklo k nano-teráriu, až kým nezaznie výrazný zvuk zaklapnutia, a potom skontrolujte, či sa predné sklo bezpečne zaistilo. Potom predné sklo znova zaistite preklopením a pripevnením zaisťovacej páčky.

Pozor: Ak predné sklo otvoríte úplne a vyklopíte pritom zaisťovaciu páčku, nie je sklo nijako zabezpečené proti vypadnutiu a drží iba v drážke vetracieho profilu. Predné sklo vám nesmie vypadnúť!

Upozornenie: Predné sklo nevyberajte z nano-terária za nalepenú páčku/úchytku!

Pokyny na umiestnenie a čistenie

- Pri umiestňovaní nano-terária vyberte vhodné miesto v čo najväčšej možnej miere bez prievanu a priameho slnečného žiarenia. V bezprostrednej blízkosti sa musí nachádzať elektrická zásuvka.
- Nano-terárium nainštalujte na rovnom, stabilnom a vode odolnom mieste. Na tento účel odporúčame vhodný akvaristický nábytok (www.eheim.com). Podlaha a podstavcové skrinky musia uniesť hmotnosť nainštalovaného nano-terária.
- Pri umiestňovaní nano-terária dávajte pozor na to, aby sa neupchal vetrací kanál v spodnej časti terária (napr. kobercom). Vetrací kanál slúži na prevzdušňovanie nano-terária. Ak je vetrací kanál upchatý, nie je možné zaručiť náležité vetranie.
- Nainštalované nano-terárium nikdy nepremiestňujte. Prázdne nano-terárium nikdy neprenášajte pomocou prídavných dielov, ktoré sú nalepené na teráriu.
- Pri čistení skiel dávajte pozor, aby sa nepoškodili lepené spoje. **Pozor pri čistení skiel pomocou žiletiek.**
- Nepoužívajte čistiace prostriedky s jedovatými látkami.
- Hrúbka skiel terárií je prispôsobená danému zaťaženiu a disponuje viacnásobných statickým zabezpečením. Všetky okraje skiel sú strojovo obrúsené.
- Na sklá ani prídavné diely nepripevňujte ohrievače, zvnútra ani zvonka, pretože by mohlo dôjsť k pnutiu skla.

Varnostni napotki

	Pred zagonom te naprave skrbno preberite in upoštevajte navodila za uporabo in varnostne napotke. Ta navodila za uporabo obvezno skrbno shranite.
	Uporabljajte samo v zaprtih prostorih za namene osvetljevanja terarijev.
	Mrežnega kabla aparata ne morete zamenjati. Zunanjega mrežnega kabla kot tudi mrežnega napajalnika ni dovoljeno popravljati. Če se kabel poškoduje, aparata več ne smete uporabljati. Če pride do poškodbe zunanjega mrežnega kabla ali mrežnega napajalnika, je potrebno tega vedno zamenjati z novim. V tem primeru se obrnite na vašega strokovnega trgovca ali na vašo EHEIM servisno službo.
	Priključnega voda na omrežje pri tej napravi se ne da nadomestiti. V primeru poškodb voda, naprave ne smete več uporabljati.
	Napravo lahko uporabljajo tudi otroci od 8 let starosti naprej in osebe z omejenimi telesnimi, zaznavnimi ali duševnimi sposobnostmi ali s pomanjkljivimi izkušnjami in znanjem, če jo uporabljajo pod nadzorom ali so dobili navodila o varni uporabi naprave in poznajo nevarnosti, do katerih pri tem lahko pride. Otrokom je igranje z napravo prepovedano. Otroci naprave ne smejo brez nadzora čistiti in uporabniško vzdrževati.
	Zaradi vaše lastne varnostni vam priporočimo, da z omrežnim kablom napravite odkapljalno pentljo, ki bo preprečevala, da bi vzdolž kabla tekla voda v vtičnico. V primeru uporabe razdelilne vtičnice mora biti leta nameščena nad omrežnim priključkom filtra.
	Ko luč sveti, je ne opazujte predolgo časa
	Naprave ali njenih delov ne čistite v pomivalnem stroju. Ni obstojno v pomivalnem stroju!
	Ta proizvod ne zavrzite skupaj z običajnimi gospodinjskimi odpadki. Odnesite ga na lokalno zbirališče.
	Proizvod je atestiran skladno z vsakokrat veljavnimi nacionalnimi predpisi in smernicami in ustreza normam ES.

Pomen izrazov

① LED-luč za dnevno svetlobo s 7 W ② fina gaza iz nerjavnega jekla ③ odstranljiva sprednja šipa ④ sprednje prezračevanje

Različice in mere

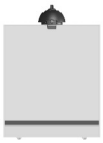

terrastyle 30

Širina: 31 cm
Globina: 31 cm
Višina: 36 cm

terrastyle 50

Širina: 31 cm
Globina: 31 cm
Višina: 55 cm

terrastyle 70

Širina: 40 cm
Globina: 40 cm
Višina: 45 cm

Uporaba LED-luči

Luč za terarije ① je dovoljeno uporabljati le izven nano-terarija. Luč ni neprepustna za vodo in tudi ne zaščitena pred brizgi vode. Preprečite umazanijo na luči, da trajno omogočite potrebno količino svetlobe.

Pred vsemi deli na električni opremi obvezno najprej povlecite električni vtič iz vtičnice!

Luči uporabljajte le v notranjih prostorih in samo, ko so v celoti sestavljene. Na zunanji strani nameščenega gibkega kabla te luči ni dovoljeno zamenjati ali spreminjati. Če je kabel poškodovan, se obrnite neposredno na proizvajalca ali na pooblaščenega strokovnjaka za elektriko.

Vgradnja/odstranitev LED-luči

Za vgradnjo LED-luči to pritrdite na za to predvideni fiksirni obroč ⓐ, tako da se zaskoči. Pazite na to, da puščica, nameščena na LED-luči, kaže v enako smer kot puščica na fiksirnem obroču ⓑ. Če se luč ne bi neposredno zaskočila, LED-luč rahlo zasukajte, da najdete pravilni položaj za pritrditev.

Električno napajanje LED-luči mora biti speljano za nano-terarijem in vstran od njega. Vzpostavljeni električni kontakti kabla luči morajo kazati navzdol ⓒ.

LED-luč odstranite tako, da jo narahlo povlečete navzgor iz položaja pritrditve.

Pozor: Za zagotavljanje optimalnega vstopa svetlobe v nano-terarij med LED-lučjo in notranjostjo nano-terarija ni steklene šipe. To pomeni, da lahko živali v terariju pobegnejo ven, če LED-luč ni nameščena na terarij.

Odpiranje in zapiranje nano-terarija

Nano-terarij je opremljen z modernim mehanizmom za odpiranje sprednje šipe ③. Ta mehanizem vam omogoča nenevarno odpiranje in zapiranje nano-terarija brez ogrožanja živali v terariju, in sicer v dveh stopnjah. Na stopnji 1 lahko sprednjo šipo za krmljenje odprete do pribl. 3 cm in šipa ostane v tem položaju. Ravno tako pa lahko sprednjo šipo za vzdrževalna in čistilna opravila preprosto snamete v celoti, kar vam zagotavlja največjo možno svobodo gibanja (stopnja 2).

Sprednjo šipo odprete tako, da jo za ročaj ⓓ povlečete k sebi ⓔ. Sprednjo šipo sedaj lahko, zaščiteno pred nenamernim odpiranjem, za krmljenje ali pršenje odprete do razdalje pribl. 3 cm, pri čemer šipa ostane v tem položaju ⓕ.

Če sedaj želite sprednjo šipo odpreti še bolj ali jo odstraniti, šipo najprej ponovno zaprite, preklopite varovalno ročico naprej in potem sprednjo šipo preklopite vstran od nano-terarija ⓖ. Sprednjo šipo odstranite z izvlekom navzgor ⓗ.

Če želite sprednjo šipo zapreti, jo rahlo nagnjeno vstavite med obe stranski šipi, tako da spodnji rob namestite v utor v sprednjem prezračevalnem profilu ④. Sedaj sprednjo šipo nagibajte proti nano-terariju tako dolgo, dokler jasno ne zaslišite zvoka, s katerim se šipa zaskoči, potem pa se še prepričajte, da je sprednja šipa res varno pritrjena. Na koncu šipo zavarujte s preklopom varovalne ročice, ki se mora pri tem zaskočiti.

Pozor: Sprednja šipa pri odpiranju z varovalno ročico, preklopljeno naprej, ni zavarovana pred padcem, temveč leži izključno na prezračevalnem profilu. Naj vam sprednja šipa ne pade iz rok!

Napotek: Sprednje šipe ne odstranjujte iz nano-terarija tako, da jo držite za prilepljeno ročico/zapah!

Napotki o mestu postavitve in čiščenju

- Za postavitev nano-terarija poiščite primerno mesto, čim bolj vstran od prepiha in neposredne sončne svetlobe. V neposredni bližini terarija naj bo na voljo električna vtičnica.
- Nano-terarij postavite na ravnem stabilnem mestu, ki je odporno proti vodi. V ta namen priporočamo kos primernega pohištva za akvarije (www.eheim.com). Tla in omarice pod nano-terarijem morajo vzdržati težo postavljenega in opremljenega nano-terarija.
- Pri postavitvi nano-terarija pazite na to, da ne zaprete prezračevalnega kanala, ki se nahaja spodaj (npr. s preprogo). Prezračevalni kanal je potreben za zračenje nano-terarija. Če je dovod zraka na prezračevalnem kanalu oviran, ustreznega prezračevanja ni mogoče zagotoviti.

- Postavljenega in opremljenega nano-terarija nikoli ne transportirajte. Praznega nano-terarija ne prenašajte tako, da ga držite za prilepljene sestavne dele.
- Pri čiščenju šip pazite na to, da ne poškodujete zlepljenih mest. **Bodite previdni pri čistilnih pripravah za čiščenje šip z rezili.**
- Ne uporabljajte sredstev za čiščenje, ki vsebujejo strupene snovi.
- Debelina šip terarijev je prilagojena stanju njihove obremenitve in so šipe večkratno statično varne. Vsi stekleni robovi so brušeni strojno.
- Neposredno na šipe ali druge priključene dele ne nameščajte naprav za ogrevanje, ne na zunaj in ne znotraj, saj bi zaradi tega lahko prišlo do napetosti v steklu.

Română

Indicații de siguranță

	Înainte de punerea în funcțiunea a aparatului trebuie citite cu atenție și respectate instrucțiunile de utilizare. Aceste instrucțiuni se vor păstra neapărat la loc sigur.
	A se folosi doar în spații închise pentru domenii de utilizare specifice terariilor.
	Cablul de rețea al dispozitivului nu poate fi înlocuit. Cablul exterior sau dispozitivul de legare la rețea nu pot fi reparate. Dacă cablul se defectează, dispozitivul deja nu mai poate fi folosit. În cazul dedeteriorării unui cablu de curent extern sau a unei componente de rețea electrică, acestea trebuie întotdeauna înlocuite. Solicitați un vânzator specializat sau contactați serviciul de asistență EHEIM.
	Conducta de racordare la rețea a acestui aparat nu poate fi înlocuită. În caz de deteriorare a conductei nu mai este permisă folosirea aparatului.
	Acest aparat este destinat folosinței de către copii începând de la vârsta de 8 ani și de către persoanele având capacități fizice, senzoriale sau intelectuale reduse sau cu lipsă de experiență și de cunoștințe dacă se află sub supraveghere sau au primit recomandări cu privire la întrebuințarea în siguranță a aparatului și la pericolul care rezultă. Nu lăsați copiii săă se joace cu aparatul. Nu lăsați copiii săă curețe sau săă conducăă operațiile de întreținere de către utilizator fără supraveghere.
	Pentru securitatea dvs. vă recomandăm să formați un gât de lebădă cu cablul electric ceea ce evită pătrunderea apei în interiorul prizei de curent în cazul unei scurgeri de apă pe cablu. Dacă folosiți o priză multiplă, plasarea se face deasupra duliei filtrului.
	În timpul funcționării nu vă uitați un timp îndelungat în lampă
	Nu curățați aparatul sau piesele componente în mașina de spălat vasele. Nu este rezistent la spălarea în mașină.
	Nu aruncați acest produs la gunoiul menajer, adresați-vă firmelor de salubrizare.
	Produsul este aprobat de textele reglementare naționale în vigoare și este conform normelor UE.

Definirea termenilor

① Lampă cu LED 7W pentru lumina zilei ② Sită foarte fină din oțel inox ③ Sticlă frontală demontabilă ④ Aerisire frontală

Variante și dimensiuni

terrastyle 30

Lățime: 31 cm
Adâncime: 31 cm
Înălțime: 36 cm

terrastyle 50

Lățime: 31 cm
Adâncime: 31 cm
Înălțime: 55 cm

terrastyle 70

Lățime: 40 cm
Adâncime: 40 cm
Înălțime: 45 cm

Utilizarea lămpii cu LED

Lampa pentru terarii ① se folosește doar în exteriorul nano-terariului. Nu este etanșă la apă și nici rezistentă la stropi. Evitați murdărirea acesteia pentru a menține în permanență cantitatea de lumină necesară.

Înaintea oricărei lucrări la partea electrică este obligatoriu să se scoată ștecărul din priză!

Lămpile se folosesc doar în încăperi și doar în stare complet montată. Cablul flexibil al acestei lămpi, montat în exterior, nu are voie să fie înlocuit sau modificat. În cazul în care cablul este deteriorat, adresați-vă direct producătorului sau unui electrician autorizat.

Montarea / demontarea lămpii cu LED

Pentru montarea lămpii cu LED fixați lampa în inelul de fixare prevăzut ⓐ. Aveți grijă ca săgeata de pe lampa cu LED să indice aceeași direcție ca și săgeata de pe inelul de fixare ⓑ. Dacă lampa nu se fixează direct, rotiți-o ușor pentru a găsi poziția corectă de fixare.

Alimentarea electrică a lămpii cu LED trebuie să fie orientată către spatele nano-terariului. Conexiunea cablului de curent al lămpii trebuie să fie în jos ⓒ.

Pentru demontare se scoate lampa cu LED din fixare printr-o ușoară tragere în sus.

Atenție: Pentru optimizarea pătrunderii luminii în nano-terariu nu se află nicio placă de sticlă între LED și interiorul nano-terariului. Astfel, dacă lampa cu LED nu este montată, există riscul de ieșire a animalelor din terariu.

Deschiderea și închiderea nano-terariului

Nano-terariul este dotat cu un mecanism de deschidere al sticlei frontale ③ de tip nou. Acesta vă permite să deschideți și să închideți nano-terariul, în două trepte, fără a vă periclita animalele din terariu. În treapta 1 se poate deschide sticla frontală cca. 3 cm pentru hrănire și rămâne în această poziție. Totodată se poate scoate complet sticla frontală pentru lucrări de întreținere și curățire și astfel se asigură o libertate de mișcare maximă. (treapta 2).

Pentru deschiderea sticlei frontale trageți-o de mâner ⓓ către dumneavoastră ⓔ. Sticla frontală permite acum să fie deschisă cca. 3 cm, pentru siguranța împotriva deschiderii neintenționate și pentru hrănire sau pulverizare, și rămâne în această poziție ⓕ.

Dacă doriți să deschideți mai mult sticla frontală sau să o îndepărtați, atunci închideți la loc sticla frontală, întoarceți maneta de siguranță în față și rabatați apoi sticla frontală pentru a o îndepărta de pe nano-terariu ⓖ. Scoaterea sticlei frontale se face în sus ⓗ.

Pentru a închide așezați sticla frontală ușor înclinat între cele două sticle laterale, cu muchia de jos în canalul din profilul de aerisire frontal ④. Acum rabatați sticla frontală către nano-terariu până ce se aude un sunet clar de fixare și apoi asigurați-vă că sticla frontală este blocată. La final asigurați sticla frontală prin întoarcerea și fixarea manetei de siguranță.

Atenție: La deschidere sticla frontală cu maneta de siguranță dată în față nu este asigurată împotriva căderii, ci se sprijină doar pe profilul de aerisire. Nu scăpați sticla frontală!

Indicație: Sticla frontală nu se scoate de pe nano-terariu prinzând de maneta/închizătoarea lipită!

Indicații de amplasare și curățirea

- Pentru amplasarea nano-terariului se caută un loc adecvat, pe cât posibil fără curenți de aer și ferit de radiațiile solare directe. Ar trebui să fie o priză în imediata apropiere.
- Nano-terariul se montează pe un loc drept, stabil și rezistent la apă. Pentru aceasta vă recomandăm un mobilier adecvat pentru acvarii (www.eheim.com). Podeaua și mobilierul pe care se așează trebuie să poată susține greutatea finală a nano-terariului.
- La amplasarea nano-terariului aveți grijă să nu se blocheze canalul de aerisire de jos (de ex. datorită covorului). Canalul de aerisire este necesar pentru buna aerisire a nano-terariului. Dacă este închisă intrarea aerului de la canalul de aerisire nu se mai poate asigura o circulație corespunzătoare a aerului.
- Nano-terariile amenajate nu se transportă niciodată. Nano-terariile goale nu se transportă de componentele lipite.
- La curățirea sticlelor se va avea grijă să nu se deterioreze lipitura. Atenție la curățirea sticlelor cu lame de ras.
- Nu folosiți agenți de curățare cu substanțe toxice.
- Grosimea sticlei terariilor este adecvată nivelului de solicitare și prezintă o siguranță statică multiplă. Toate muchiile de sticlă sunt polizate cu mașina.
- Nu se montează aparate de încălzire direct pe sticle sau alte componente, nici în interior și nici în exterior, deoarece ar putea să apară tensiuni în sticlă.

Русский

EHEIM terrastyle

Правила техники безопасности

	Перед пуском данного устройства в эксплуатацию внимательно прочитать руководство по эксплуатации и соблюдать указания по технике безопасности. Обязательно хорошо сохранять настоящее руководство по эксплуатации.
	Используется только в качестве террариума в закрытых помещениях.
	Сетевой провод прибора не подлежит замене. Внешний сетевой кабель, а также блок питания нельзя ремонтировать. При наличии повреждений кабеля прибор использовать нельзя. При повреждениях внешнего сетевого кабеля или блока питания они подлежат замене. Обратитесь к Вашему продавцу или сервис фирмы EHEIM.
	Соединительный провод даннго прибора запрещено заменять. В случае повреждений, прибором запрещено пользоваться.
	Данный прибор может использоваться детьми от 8 лет и старше, а также людьми с ограниченными физическими, сенсорными или ментальными способностями или с недостатком опыта и знаний, если они находятся под присмотром, или если их научили безопасному обращению с прибором, и они понимают исходящие от него опасности. Детям нельзя играть с прибором. Очистка и пользовательское техобслуживание не подлежат выполнению детьми без присмотра.
	Для Вашей безопасности рекомендуем образовать из сетевого кабеля кольцо, чтобы исключить возможность попадания воды в розетку. При использовании распределительной розетки ее следует разместить над сетевым разъемом фильтра.
	Не смотреть на включенную лампу в течение длительного времени.
	Не мыть устройство (или части его) в моечной машине. Не устройство к мойке в посудомоечных машинах!
	Данное изделие не выбрасывать с обычным домашним мусором. Сдайте изделие в местный пункт сбора и утилизации.
CE	**Продукт апробирован соответственно соответствующим национальным и соответствует нормам ЕС.**

Определение понятий

① Светодиодная лампа дневного света 7 Вт ② Мелкая сетка из нержавеющей стали ③ Съемная передняя стенка ④ Переднее вентиляционное отверстие

Варианты исполнения и размеры

terrastyle 30

Ширина: 31 cm
Глубина: 31 cm
Высота: 36 cm

terrastyle 50

Ширина: 31 cm
Глубина: 31 cm
Высота: 55 cm

terrastyle 70

Ширина: 40 cm
Глубина: 40 cm
Высота: 45 cm

Использование светодиодной лампы

Террариумная лампа ① используется только за пределами нанотеррариума. Он не является водонепроницаемой и не защищена от разбрызгиваемой воды. Избегайте загрязнений, чтобы надолго обеспечить необходимое количество света.

Перед выполнением любых электрических работ необходимо обязательно извлечь штекер из розетки!

Используйте лампы только в закрытых помещениях и только в полностью собранном состоянии. Размещенный снаружи гибкий кабель этой лампы нельзя менять или модифицировать. Если кабель поврежден, обратитесь непосредственно к производителю или к электротехнику, имеющему соответствующий допуск.

Установка/снятие светодиодной лампы

Для установки светодиодной лампы вставьте лампу в предназначенное для нее крепление ⓐ. Обратите внимание, что стрелка на светодиодной лампе должна показывать в том же направлении, что и стрелка на креплении ⓑ. Если лампа не вставляется, слегка поверните ее, чтобы найти правильное положение фиксации.

Кабель питания светодиодной лампы должен быть направлен в сторону задней стенки нанотеррариума. Контакт кабеля питания лампы должен быть направлен вниз ⓒ.

Для снятия светодиодной лампы извлеките ее из крепления, слегка потянув ее вверх.

Осторожно: Для улучшенного освещения нанотеррариума между светодиодом и внутренним пространством нанотеррариума не установлено стекло, поэтому если светодиодная лампа не установлена, существует опасность выхода животных из террариума.

Открывание и закрывание нанотеррариума

Нанотеррариум имеет новый механизм открывания передней стенки ③. Он имеет два положения и позволяет безопасно открывать и закрывать нанотеррариум без угрозы для ваших террариумных животных. В положении 1 переднюю стенку можно открыть примерно на 3 см и зафиксировать ее в этом положении для кормежки животных. Кроме того, передняя стенка может быть полностью снята для чистки и уборки террариума, обеспечивая таким образом максимальную свободу движения (положение 2).

Чтобы открыть переднюю стенку, потяните ручку ⓔ на себя ⓓ. Передняя стенка откроется примерно на 3 см и останется в этом положении для предотвращения случайного открытия ⓕ. Такое положение подходит для кормежки или опрыскивания.

Если вы хотите открыть переднюю стенку шире или совсем снять ее, сначала снова закройте ее, откиньте предохранитель вперед и затем снимите переднюю стенку нанотеррариума ⓖ. Передняя стенка снимается по направлению вверх ⓗ.

Чтобы закрыть нанотеррариум, вставьте переднюю стенку под небольшим наклоном между обоими боковыми стенками так, чтобы ее нижний край вошел в паз в профиле переднего вентиляционного отверстия ④. Теперь наклоняйте переднюю стенку в направлении нанотеррариума, пока не услышите отчетливый щелчок. Убедитесь, что передняя стенка надежно зафиксирована. После этого заблокируйте переднюю стенку, перекинув назад предохранитель и защелкнув его.

Осторожно: При открывании террариума передняя стенка с откинутым вперед предохранителем не защищена от падения, а просто опирается на профиль вентиляционного отверстия. Не допускайте падения передней стенки!

Указание: Не тяните за наклеенный предохранитель/фиксатор, снимая переднюю стенку с нанотеррариума!

Указания по размещению и чистке

- При размещении нанотеррариума выбирайте подходящее место, по возможности защищенное от сквозняков и прямых солнечных лучей. Нанотеррариум следует размещать в непосредственной близости от розетки.
- Устанавливайте нанотеррариум на ровную, устойчивую и водонепроницаемую поверхность. Мы рекомендуем использовать для этого подходящую аквариумную мебель (www.eheim.com). Пол и тумбы должны быть в состоянии удерживать вес оборудованного нанотеррариума.
- При установке нанотеррариума следите за тем, чтобы нижнее вентиляционное отверстие не было загорожено (например, ковром). Вентиляционное отверстие необходимо для проветривания нанотеррариума. При затрудненном доступе воздуха через вентиляционное отверстие невозможно обеспечить достаточное проветривание.
- Никогда не перевозите оборудованный нанотеррариум. Не поднимайте пустые нанотеррариумы за наклеенные навесные детали.
- При чистке стенок следите за тем, чтобы клеевые соединения не были повреждены. **Соблюдайте осторожность при использовании стеклоочистителей с лезвиями.**
- Не используйте чистящие средства с токсичными веществами.
- Толщина стенок террариумов соответствует степени нагрузки и обеспечивает многократный запас прочности конструкции. Все кромки стекла отшлифованы на станке.
- Не устанавливайте на стенках или других навесных деталях нагревательные приборы ни снаружи, ни внутри, так как это может привести к возникновению напряжений в стекле.

中文

EHEIM terrastyle

安全提示

	在启用本装置前，请仔细阅读本装置的《操作说明书》和《安全规定》，并且切实遵守其中的内容。此外，请长期妥善保存 本装置的《操作说明书》。
	仅用于封闭空间的饲养箱应用范围。

	不能替換設備的電源電纜。不得維修外部電源電纜:或電源裝置。 電纜受損後，便不得再繼續使用本設備。外部電源電纜或電源裝.置受損後必須始終將它們更新。此情形下請與您的專業經銷商或您的 EHEIM（伊罕）售後服務處聯繫。
	本设备的电网连接导线不能更换。电网连接导线损坏时设备将报废。
	在有人监督或受过安全使用设备的指导，并了解可能导致的危险 后，本设备可以由超过8 岁的儿童以及身体、感官或精神能力较 弱或缺乏经验或知识的人员使用。不允许儿童使用本设备。不允 许儿童在没有监督的情况下，进行清洁或用户保养。
	为了您的个人安全，我们建议您将电缆套圈，这 样可以防止水沿着电缆流入插座。使用配电盘插座或者外部电源部件时，必须将其安放在泵电网 接口上方。
	灯具运行中请勿长时间直视灯具。
	不得将本设备，哪怕只是其部件放入洗碗机中清洗。它们经不起 洗碗机的洗涤!
	不得将本产品当做普通家庭垃圾废弃处理。请将它送交当地的特 种垃圾收集站处理。
	本产品经过相关国家规定和准则许可，并符合欧盟标准。

概念定义

① 7瓦日光灯LED ② 不锈钢细纱网 ③ 可取下的前部玻璃 ④ 前部通风装置

型号和尺寸

terrastyle 30

宽度: 31 cm
深度: 31 cm
高度: 36 cm

terrastyle 50

宽度: 31 cm
深度: 31 cm
高度: 55 cm

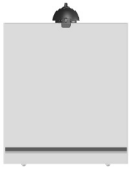

terrastyle 70

宽度: 40 cm
深度: 40 cm
高度: 45 cm

LED灯的操作

饲养箱灯①仅用于纳米饲养箱外部。 它既不防水也不防溅水。 请避免污染，以持续保持必要的光线量。

在电气系统上执行所有操作之前务必先拔下电源插头!

灯具仅在室内空间使用且仅在完整组装的状态下运行。 该灯具外部安装的柔性电缆不允许更换或更改。当电缆损坏时，请直接求助制造商或者经授权的电气技师。

LED灯的安装 / 拆卸

安装LED灯时请将该灯卡入预先设计好的固定环ⓐ内。 注意LED灯上的箭头要与固定环ⓑ上的箭头指示方向一致。 如果灯具没有直接卡入，则轻轻旋转LED灯具以找到正确的卡入位置。

LED 的供电必须向后指向远离纳米饲养箱的方向。 灯具电缆的触点必须指向下ⓒ。

拆卸LED灯具时略微向上拉从卡止中松开。

小心： 为了优化纳米饲养箱的灯光照入，在LED和纳米饲养箱内部之间没有玻璃。 因此未安装LED灯时有饲养动物逃出的危险。

纳米饲养箱的打开和关闭

纳米饲养箱装备了前部玻璃③的新式打开机构。 通过它可以毫无危险地分两档打开和关闭纳米饲养箱而不会威胁到您饲养的动物。 在1档中前部玻璃可以打开约3 cm用于喂食并保留在该位置。 同时，前部玻璃可以完全取下以便进行护理和清洁工作，由此确保最大的运动自由 （第2档）。

要打开前部玻璃，需拉住把手 ⓓ将其向自己方向拉 ⓔ。 现在，为了避免疏忽打开和为了喂食或喷淋的需要，前部玻璃可以打开约3 公分并保持在该位置ⓕ。

如果您想更大幅度地打开前部玻璃或将其拆除，则首先重新关闭前部玻璃，向前翻折保险杆，接着将前部玻璃向远离纳米饲养箱方向 ⓖ 倾斜。 前部玻璃要向上取出ⓗ。

关闭时将前部玻璃略微倾斜放到两个侧面玻璃之间，下边缘放到前部通风板④ 的槽内。 现在向纳米饲养箱方向倾斜前部玻璃直至听到明显的卡入声，然后确定前部玻璃已牢固锁定。 最后通过翻转和卡入保险杆重新锁定前部玻璃。

小心： 前部玻璃在使用向前翻折的保险杆打开时没有防坠落固定，而是仅放置到通风板上。 不要让前部玻璃掉落！

提示： 不要在杆/插销卡住的情况下将前部玻璃从纳米饲养箱中取出！

有关位置和清洁的提示

- 安放纳米饲养箱时，需要找一个合适的地方，注意要尽量没有穿堂风和不会被阳光直射。 在紧靠的旁边应该有一个插座。
- 纳米饲养箱应安装在平整、稳定和防水的地方。 为此我们推荐使用一款合适的饲养箱家具（www.eheim.com）。 地板和橱柜必须能承受安放的纳米饲养箱的重量。
- 请注意，在安放纳米饲养箱时，不要阻塞下面的通风道（例如地毯）。 通风道对于纳米饲养箱的通风很有必要。 通风道的空气输入受阻时无法保证正常通风。
- 切勿运输已安装的纳米饲养箱。 不要使用粘贴加装件支承空的纳米饲养箱。
- 请注意，清洁玻璃时不要损坏粘接。 **使用带刮刀片的玻璃清洁器时要小心。**
- 请勿使用含有有毒物质的清洁剂。
- 饲养箱的玻璃厚度针对负荷情况进行了匹配，拥有多重静态安全性。 所有玻璃边缘都已经过机器打磨。
- 不要直接在玻璃上或其他加装件上安放加热器，无论内部或外部都不行，因为这样会在玻璃上产生应力。

안전지침

	본 장치를 처음 가동하기 전에 사용 설명서와 안전지침을 꼼꼼히 읽고 숙지하십시오. 사용 설명서는 반드시 잘 보관 해야 합니다.
	테라리엄에 사용할 경우, 폐쇄된 공간에서만 사용하십시오.
	장치의 전원 케이블은 교체할 수 없습니다. 외부 전원 코드나 전원 공급장치는 수리해서는 안 됩니다. 케이블이 손상된 경우, 더는 장치를 사용해서는 안 됩니다. 외부 전원 코드나 전원 공급장치가 손상된 경우, 반드시 이를 교체해야 합니다. 이 경우 가까운 대리점이나 EHEIM 서비스 센터에 문의하십시오.
	본 장치의 주 전원 케이블은 교체가 불가능합니다. 따라서 주 전원 케이블이 손상되면 장치를 폐기해야 합니다.
	본 장치는 8세 이상 어린이나 심리적, 감각적 또는 정신적 능력이 약 해지거나 경험이나 지식이 부족한 사람의 경우, 전문가의 통제 하 에 사용하거나 안전한 사용법에 대한 교육을 받아서 발생 가능한 위 험에 대해 이해했을 때 사용할 수 있습니다. 어린이가 이 장치를 가 지고 놀아서는 안됩니다. 감독하지 않은 상태에서 장치 세척이나 수리 작업을 어린이가 실시해서는 안됩니다.
	사용자의 안전을 위해서 흐르는 물이 케이블을 따 라 소켓 안으로 침투하는 것을 방지하려면 연결 케 이블을 고리 모양으로 만드는 것이 바람직합니다. 분배기 소켓이나 외부 전원장치를 사용할 경우 펌 프 전기 코드 위쪽에 배치해야 합니다.
	작동 중일 경우, 램프를 오랫동안 쳐다보지 마십시오.
	장치나 장치 부품을 식기 세척기에 넣어서 세척하지 마십시오. 식 기 세척기에 사용할 수 없는 제품입니다!
	본 제품을 일반 가정용 쓰레기와 함께 버리면 안됩니다. 해당 지역 의 지정된 장소에 폐기하십시오.
	본 제품은 해당 국가의 규정과 법규에 따라 인가되었으며 EU 규 정을 준수합니다.

용어 정의

① 7와트 태양광 LED ② 스레인레스 스틸 미세 거즈 ③ 탈착식 전면 창 ④ 전면 환기장치

모델 및 치수

terrastyle 30

폭: 31 cm
깊이: 31 cm
높이: 36 cm

terrastyle 50

폭: 31 cm
깊이: 31 cm
높이: 55 cm

terrastyle 70

폭: 40 cm
깊이: 40 cm
높이: 45 cm

LED 램프의 사용법

테라리엄 램프 ①은 방수나 물 튀김 방지가 되지 않기 때문에 나노 테라리엄의 외부에서만 사용해야 합니다. 필요한 광량이 지속해서 유지되도록 오염을 방지하십시오.

어느 작업이든 전기장치에서 작업하기 전에는 반드시 전원 플러그를 뽑으십시오!

램프는 실내에서, 그리고 완전히 조립된 상태에서만 사용하십시오. 외부에 연결된 이 램프의 플렉시블 케이블은 교체하거나 변경해서는 안 됩니다. 케이블이 손상된 경우, 제조업체나 유자격 전기 기술자에게 문의하십시오.

LED 램프의 설치/분리

LED 램프를 설치하려면, 이 용도로 제공된 고정 링 ⓐ를 램프에 체결하십시오. LED 램프에 표시된 화살표가 고정 링 ⓑ에 표시된 화살표와 방향이 같은지 확인하십시오. 램프가 바로 체결되지 않을 경우, LED 램프를 살짝 돌려 올바른 체결 위치를 찾으십시오.

LED 램프의 전원 공급장치는 나노 테라리엄의 뒤쪽을 향해야 합니다. 램프의 전원 케이블 접점은 아래쪽을 향해야 합니다ⓒ.

체결 장치에서 LED 램프를 살짝 위로 당기면 체결이 풀리며 분리할 수 있습니다.

주의: 나노 테라리엄에 램프를 끼울 때 최적합한 상태는 LED와 나노 테라리엄의 내부 사이에 유리창이 없어야 합니다. 그렇게 해야 연결된 LED 램프가 폭발해도 테라리엄 내의 동물이 위험하지 않습니다.

나노 테라리엄의 열기 및 닫기

나노 테라리엄에는 개방 방식이 새로워진 전면 유리창 ③이 장착되었습니다. 이로써 두 단계에서 테라리엄 동물을 위험에 빠뜨리지 않고 안전하게 나노 테라리엄을 열고 닫을 수 있습니다. 단계 1은 먹이를 줄 때 전면 유리창을 약 3cm만큼 열고 이 틈을 유지할 수 있습니다. 동시에 유지보수 및 청소를 위해 전면 유리창 전체를 간단하게 들어내어 최대한 자유롭게 움직이게 할 수 있습니다(단계 2).

전면 유리창을 열려면, 창의 핸들 ⓓ를 잡고 ⓔ로 밉니다. 이제 실수로 열리지 않고, 먹이를 주거나 물을 뿌리기 위해 전면 유리창이 약 3cm만 열리고 이 틈 ⓕ을 유지합니다.

전면 유리창을 더 열거나 분리하려는 경우, 먼저 전면 유리창을 다시 닫은 후 잠금 레버를 앞쪽으로 내리고 전면 유리창을 기울이면서 나노 테라리엄에서 분리하십시오ⓖ. 전면 유리창은 위쪽으로 분리됩니다ⓗ.

닫을 때는 2개의 측면 유리창 사이에서 전면 유리창을 살짝 쳐서 하단 가장자리를 앞쪽 환기장치 프로필 ④의 홈에 넣습니다. 이제 찰칵 소리를 내며 체결될 때까지 전면 유리창을 쳐서 나노 테라리엄에 완전히 끼운 후, 전면 유리창이 완전히 체결되었는지 확인하십시오. 마지막으로 잠금 레버를 원위치로 올려 체결함으로써 전면 유리창을 고정합니다.

주의: 전면 유리창은 잠금 레버가 앞쪽으로 펼쳐진 상태로 열려 있을 경우, 넘어지지 않도록 따로 고정 되지 않고 환기장치 프로필에 의해서만 지탱됩니다. 그러므로 전면 유리창이 넘어지지 않도록 주의하 십시오!

참고: 전면 유리창에 접착되어 있는 레버/래치를 나노 테라리엄에서 분리하지 마십시오!

설치 위치 및 청소 지침

- 나노 테라리엄을 배치할 때 적합한 장소는 가능한 한 외풍이 없고 직사광선이 바로 비추지 않으면서, 콘센트가 가까운 곳입니다.
- 나노 테라리엄은 평평하고 안정적이고 방수가 되는 장소에 설치하십시오. 이를 위해 적합한 수족관 가구 사용을 권장합니다(www.eheim.com). 바닥과 벽장의 경우, 얹히거나 내장될 나노 테라리엄의 무게를 지탱할 수 있어야 합니다.
- 나노 테라리엄 설치 시(예를 들어, 카펫에 의해) 아래쪽에 있는 환기구가 막히지 않도록 주의하십시오. 나노 테라리엄의 환기를 위해 환기구가 필요합니다. 환기구에서 공기 흐름이 방해를 받으면, 정상적으로 환기되지 않을 수 있습니다.
- 나노 테라리엄을 내장된 상태로 운반하지 마십시오. 빈 나노 테라리엄을 접착된 구성 부품에 걸지 마십시오.
- 유리창 청소 시 접합부가 손상되지 않도록 주의하십시오. **유리창 세제를 면도날과 함께 사용할 때는 특히 주의하십시오.**
- 독성 물질이 함유된 세제를 사용하지 마십시오.
- 유리창 두께는 하중 조건에 맞춰 결정하고 몇 가지 정적 안전성을 고려하십시오. 유리의 모든 가장자리는 기계적으로 연마 처리했습니다.
- 유리에 응력이 발생할 수 있기 때문에 내부 또는 외부 유리창과 기타 구성 부품 바로 위에 히터를 설치하지 마십시오.

	EHEIM terrastyle 30	EHEIM terrastyle 50	EHEIM terrastyle 70
Typ	0472310	0472311	0472410
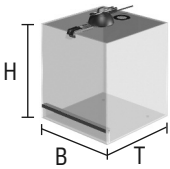	B x T x H 31 x 31 x 36 cm	B x T x H 31 x 31 x 55 cm	B x T x H 40 x 40 x 45 cm
Vol.	30 l	50 l	70 l
Watt	7 Watt (LED incl.)		
Kelvin (K)	6500 K		
Lumen (lm)	670 lm		
Lux	3100 Lux		

Vervielfältigungen oder Kopien – auch auszugsweise –
nur mit ausdrücklicher Genehmigung des Herstellers.

Reproduction or copying – even parts thereof –
only with the express permission of the producer.

Les reproductions, copies et utilisations de nos logos et
matériels et produits dérivés sont interdits à l'exploitation,
de toute nature, et sont soumises au préalable, par écrit,
au consentement et à l'approbation du fabricant.

EHEIM GmbH & Co. KG

Plochinger Str. 54
73779 Deizisau
Germany

Tel. +49 7153/70 02-01
Fax +49 7153/70 02-174

www.eheim.de