7604 Teichpumpe **FLOW**2500
5110 Teichpumpe **FLOW**3500

Ersatzteile. Änderungen vorbehalten

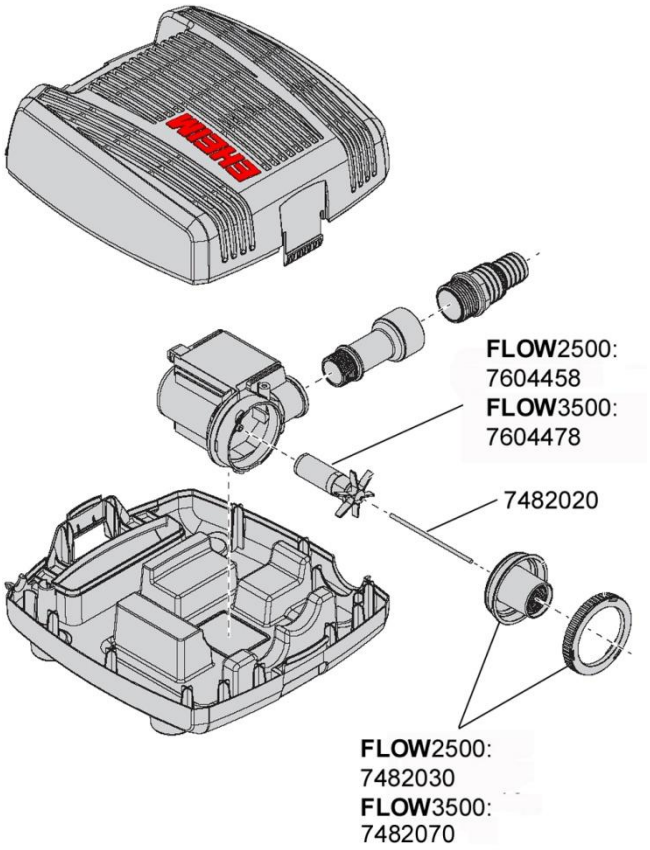

Best.-Nr.	Ersatzteil	**7604/5110**
7482020	Keramik-Achse mit Tüllen	
7482030	Pumpendeckel kpl. mit Achstülle, Dichtungsring und Verschlussring für **FLOW**2500, Typ 7604	
7482070	Pumpendeckel kpl. mit Achstülle, Dichtungsring und Verschlussring für **FLOW**3500, Typ 5110	
7604458	Pumpenrad (50Hz) für **FLOW**2500, Typ 7604	
7604478	Pumpenrad (50Hz) für **FLOW**3500, Typ 5110	

© EHEIM GmbH&Co.KG, Germany - MiRe