FH-PUMPEN, Autorisierter ***EHEIM*** Kundendienst Inh.
Frank Hartmann
Bornholmer Straße 72A, 10439 Berlin
Phone/Tel.: +49(0)30 3 22 51 07
Fax: +49(0)30 3 25 56 41

Franz Hartmann PUMPEN
Autorisierter EHEIM Kundendienst

Ausbau des Pumpenrades compact+

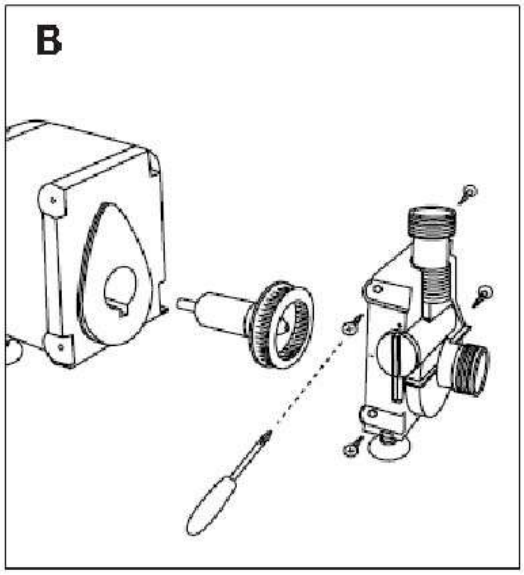	Netzstecker ziehen… Die vier Schrauben mittels Schraubendreher öffnen und das Pumpengehäuse nach vorne abziehen (B).
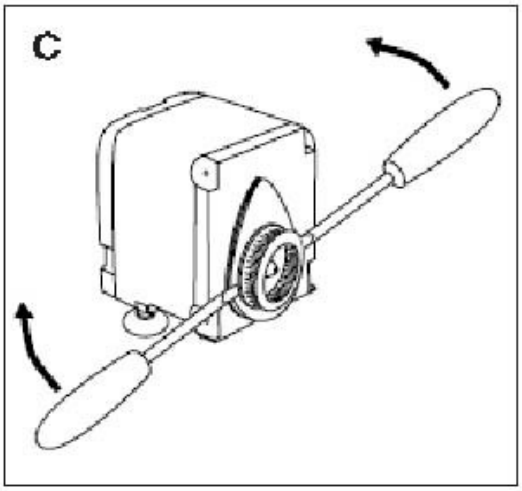	Das komplette Pumpenrad mit zwei Schraubendrehern vorsichtig aus der Pumpenkammer heraushebeln (C).
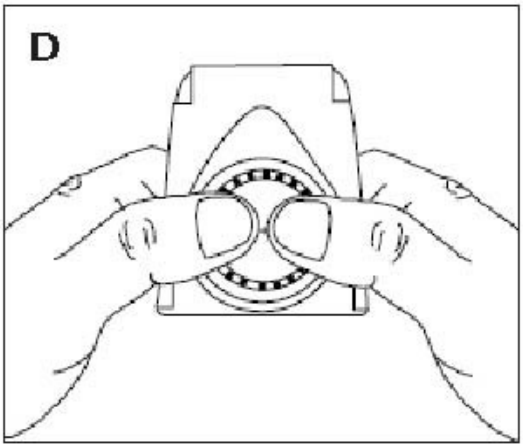	Alle Pumpenteile gründlich auswaschen und mit dem EHEIM Bürsten-Set (Nr. 4009560) reinigen. Den Dichtungsring am Motorkörper auf Verschmutzung und auf korrekten Sitz überprüfen. Bei Beschädigungen den Dichtungsring erneuern. Anschließend alle Teile in der entsprechenden Reihenfolge wieder zusammensetzen (D).